ASPEN TRI-POINT™ FSO ADJUSTABLE

SCOLIOSIS BRACING SYSTEM
SKOLIOSE-STÜTZSYSTEM
SISTEMA DE REFUERZO PARA ESCOLIOSIS
SISTEMA DEL TUTORE PER SCOLIOSI
SYSTÈME DE CALAGE POUR SCOLIOSE
BRACE SYSTEEM BIJ SCOLIOSE
SYSTÉM SKOLIOZOVÝCH VZPĚR
SCOLIOSIS STØTTE SYSTEM
ΥΠΟΣΤΗΡΙΚΤΙΚΟ ΣΥΣΤΗΜΑ ΣΚΟΛΙΩΣΗΣ
STØTTESYSTEM FOR SKOLIOSE
SYSTEM ORTEZ DO KOREKCJI SKOLIOZY
SKOLIOOSITUKIJÄRJESTELMÄ
SKOLIOSSTÖDSYSTEM
БАНДАЖ ДЛЯ ЛЕЧЕНИЯ СКОЛИОЗА
SISTEMA DE CINTA DE FIXAÇÃO PARA ESCOLIOSE
脊柱支撑系统

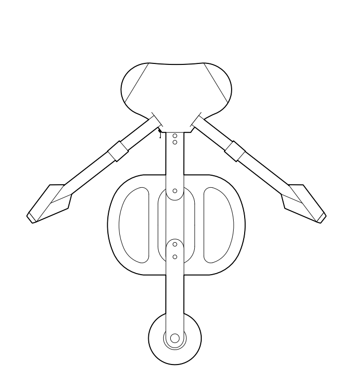

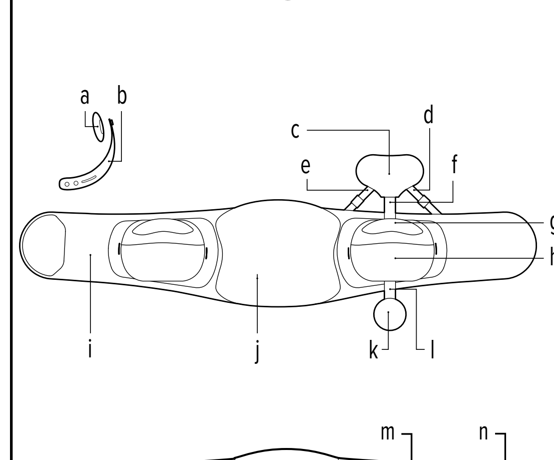

MD MEDICAL DEVICE

SINGLE PATIENT- MULTIPLE USE

CAUTION

EC REP
EMERGO EUROPE
Westervoortsedijk 60,
6827 AT Arnhem
The Netherlands

Pat. aspenmp.com/patents

Aspen Medical Products, LLC
6481 Oak Canyon, Irvine, CA 92618-5202 USA
aspenmp.com • +1-800-295-2776 • +1-949-681-0200

©2023 Aspen Medical Products, LLC. All Rights Reserved.

SB0023C revised 03/2023

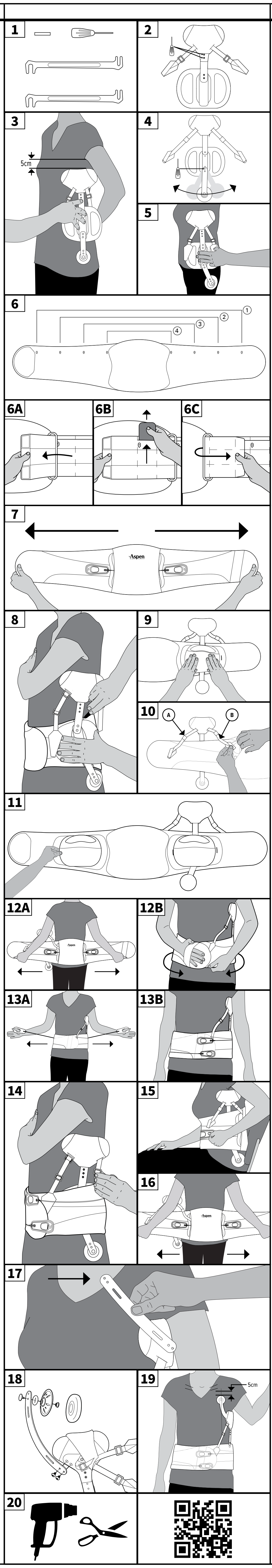

ENGLISH

PARTS
a. Chest Pad b. Chest Strut c. Thoracic Pad d. Anterior Tension Strap e. Posterior Tension Strap f. Thoracic Strut g. Iliac Pad h. Lateral Panel i. Belt j. Posterior Panel k. Trochanter Pad l. Trochanter Strut m. Pull Tab n. Closure Strap

1. TOOLS NEEDED
Phillips Screwdriver, Chalk/Marking Device, Bending Bars (May be required). The universal strut assembly is designed to be malleable and can be bent by hand or with bending bars.

2. PREPARE THORACIC PAD
To adjust thoracic pad height, use a Phillips screwdriver to remove the two screws. You will reinstall screws following adjustment to desired location.

3. ADJUST THORACIC PAD HEIGHT
With the iliac pad in place at patient's midline, and resting on the iliac crest, adjust thoracic pad height. The thoracic pad should be approximately 2 inches beneath the patient's underarm to avoid discomfort when seated. If needed, the thoracic pad can also be angled.
NOTE: The universal strut assembly can be fit on the left or right side of the patient.

4. UNLOCK TROCHANTER STRUT
Remove and save angle locking screw from trochanter strut, which will allow you to position trochanter pad in desired location.

5. POSITION TROCHANTER PAD
With iliac pad at patients midline and resting on iliac crest, angle the trochanter strut to achieve a desired pad position and replace the lock screw. The pad should fit flush against the body. If needed, bend or twist trochanter strut to achieve a proper fit.

SIZING GUIDE

Size	Circumference	
1	24 – 30 in	61 – 76 cm
2	29 – 35 in	74 – 89 cm
3	34 – 40 in	86 – 102 cm
4	39 – 45 in	99 – 114 cm

6. SIZE ADJUSTMENT
A. To adjust the size of the brace, peel up and pull the inside end of the belt through the plastic loop on each side.
B. Adjust to proper fit. Before reattaching the belt, Lateral Stays that are pulled through the mechanism should be removed.
C. Fold and reattach each end of the brace.
NOTE: Size ranges are only guidelines. Adjust as needed until a good fit is achieved.

7. REMOVE SLACK
Before applying brace, position pull tabs close to the posterior panel and fully extend brace.

8. STRUT ASSEMBLY PLACEMENT
Apply belt to patient. Place the universal strut assembly over the belt with thoracic & trochanter pads in place. With chalk, create 4 marks on upper and lower edges of belt where aluminum struts land.

9. ATTACH STRUT ASSEMBLY
Transfer the marks to the inside of the belt and use to position the universal strut assembly. Press down to secure.

10. ATTACH TENSION STRAPS
A. Attach anterior tension strap as shown.
B. The posterior tension strap connects to the loop material on the mechanism. Tighten as needed once the brace has been fit to the patient.

11. PLACE LATERAL PANEL
Apply the lateral panel with the iliac pad on the opposite side of the belt, as shown. Press down to secure. Iliac pads can be repositioned on the lateral panels, placed directly on the belt or removed entirely if uncomfortable.

12. APPLY THE BRACE
A. Instruct patient to fully extend the brace.
B. Instruct patient to inhale deeply and wrap the belt around as tight as possible placing the right end of the belt over the left end. Press down firmly to secure.
NOTE: If needed, angle the ends of the belt up or down in order to achieve a snug fit at both the top and the bottom.

13. COMPRESS BELT
A. Instruct patient to slip their thumbs through the holes in the pull tabs and pull away from their body. The right pull tab controls the upper compression and the left pull tab controls lower compression. Adjust compression as needed.
B. Secure the pull tabs to the loop in the front area of the belt.
NOTE: Instruct patient to apply brace in the same position each time.

14. TIGHTEN AND ADJUST
Reposition or tighten anterior & posterior tension straps as needed to apply desired force. NOTE: Thoracic & trochanter pads must be flush to the patient in order to apply appropriate force. Adjust tension straps or bend struts as needed

15. CONFIRM COMFORT
Confirm brace is comfortable while seated. Check that the trochanter pad is not too low and that the thoracic pad is not uncomfortably high.

16. REMOVING BRACE
To remove the brace, instruct patient to peel up the pull tabs placing them as close to the back panel as possible. Fully extend the brace so it is ready to go when reapplied.

17. IDENTIFY CORRECT SIDE
If chest pad is required, determine which end of the chest strut the chest pad will attach to.

18. INSTALL CHEST PAD
Use male and female rivets to assemble the chest disk to the chest strut. Then add the foam and sleeve. Unzip the thoracic pad sleeve to expose the two points where the chest strut will attach. Use the two screws provided to attach the chest strut. Once in place, zip the thoracic sleeve closed.

19. POSITION CHEST PAD
Reapply brace. The chest pad should land approximately 1 inch below the clavicle. If needed, the strut can be easily bent to achieve a proper fit.

20. MODIFICATION OPTIONS
A. This product may be substantially modified by an individual with expertise. For more information, please visit www.aspenmp.com/education/product-modifications.
B. Recommended: Scan the QR code for a detailed instructional video.

INTENDED USE
To provide relief from symptoms associated with adult scoliosis.

INDICATIONS
Symptoms related to adult scoliosis.

CONTRAINDICATIONS
Hypersensitivity or allergies to any of the materials from which the brace is made. Swelling of the lymphatic tissue caused by circulatory disorders. Patients who are not allowed to wear a brace according to medical instructions.

PRECAUTIONS
READ INSTRUCTIONS BEFORE USE. Proper training in the use of this device should take place before it is applied. These directions are guidelines only and are not offered as medical recommendations. If you suffer from a serious medical condition, we strongly suggest that you consult with a licensed health care professional before using this product. Proper fitting is required for this product to be effective. Under some circumstances, this product may be prescribed by a physician. Please see the limited warranty for further information.

CARE INSTRUCTIONS
Hand wash only at 30° C; Wash with mild detergent; Air dry; Do not use bleach or other chemicals.

MATERIALS
Nylon, Polyester, Polyurethane, HDPE, PVC, Aluminum, Stainless steel, Rubber, Neoprene

NOT MADE WITH NATURAL RUBBER LATEX.

DISPOSAL
Product may be safely disposed in accordance with local laws.

REPORTING
Please report any serious incident involving the use of this device to both the Competent Authority in your state and to the manufacturer (listed on this document).

LIMITED WARRANTY
Aspen Medical Products, LLC, Irvine, CA 92618, warrants to the user who originally purchases this product that it is free from defects in material and workmanship. The sole obligation of Aspen Medical Products, LLC in the event of breach of warranty shall be to repair or replace the defective product or part(s).

Aspen Medical Products, LLC shall have no obligation under this limited warranty in the event:
(a) The product was not purchased from Aspen Medical Products, LLC or through its authorized channels of distribution;
(b) The product is altered;
(c) Any parts not supplied by Aspen Medical Products, LLC are inserted into the product; or
(d) The product is not used in accordance with the Aspen Medical Products, LLC Instructions for Use.

THE FOREGOING IS THE SOLE AND EXCLUSIVE REMEDY FOR FAILURE IN SERVICE OF, OR DEFECT IN, THE PRODUCT. ASPEN MEDICAL PRODUCTS, LLC SHALL NOT BE LIABLE UNDER THIS OR ANY IMPLIED WARRANTY FOR ANY DIRECT, SPECIAL, INCIDENTAL, OR CONSEQUENTIAL DAMAGES. THIS WARRANTY IS IN LIEU OF ALL OTHER WARRANTIES, EXPRESSED OR IMPLIED, INCLUDING THE WARRANTY OF MERCHANTABILITY OR FITNESS FOR A PARTICULAR PURPOSE OR USE, AND ALL OBLIGATIONS OR LIABILITIES ON THE PART OF ASPEN MEDICAL PRODUCTS FOR DAMAGES ARISING OUT OF OR IN CONNECTION WITH THE USE OF THE PRODUCTS, WHICH ARE HEREBY DISCLAIMED AND EXCLUDED BY ASPEN MEDICAL PRODUCTS, LLC.

This warranty gives you specific legal rights and you may have other rights which vary from location to location.

A listing of authorized distributors in your area is available upon request.

DEUTSCH

ASPEN MEDICAL PRODUCTS GmbH Im Leuschnerpark 4, 64347 Griesheim
aspenmp.de · +49 (0) 6155 89791-0 · Pat. aspenmp.de/patents

KOMPONENTEN
a. Brustpolster b. Brustkorb-Stützarm c. Thoraxpolster d. Vorderer Spanngurt e. Hinterer Spanngurt f. Thoraxstütze g. Beckenpolster h. Seitenplatte i. Gurt j. Hintere Platte k. Trochanterpolster l. Trochanterstütze m. Zuglasche n. Verschlussgurt

1. BENÖTIGTES WERKZEUG
Kreuzschlitz-Schraubendreher, Kreide/Stift zum Markieren, Biegeleisten (werden unter Umständen benötigt). Die Universal-Stützkonstruktion ist formbar und kann von Hand oder mit Biegeleisten gebogen werden.

2. VORBEREITUNG DES THORAXPOLSTERS
Um die Höhe des Thoraxpolsters anzupassen, verwenden Sie einen Kreuzschlitz-Schraubendreher und entfernen Sie die beiden Schrauben. Die Schrauben werden nach der Anpassung wieder an der gewünschten Stelle angebracht.

3. ANPASSUNG DER HÖHE DES THORAXPOLSTERS
Passen Sie die Höhe des Thoraxpolsters so an, dass das Beckenpolster an der Mittellinie des Patienten und dem Beckenkamm aufliegt. Das Thoraxpolster sollte sich etwa 5 cm unter dem Unterarm des Patienten befinden, um unangenehme Sitzpositionen zu vermeiden. Bei Bedarf kann das Thoraxpolster auch abgewinkelt werden.
HINWEIS: Die Universal-Stützkonstruktion kann sowohl auf der rechten als auch der linken Seite des Patienten angebracht werden.

4. TROCHANTERSTÜTZE ENTSICHERN
Entfernen Sie die Feststellschraube von der Trochanterstütze, um das Polster in die richtige Position bringen zu können, und bewahren Sie die Schraube auf.

5. POSITIONIERUNG DES TROCHANTER-POLSTERS
Positionieren Sie das Beckenpolster auf der Mittellinie und dem Beckenkamm des Patienten auf und richten Sie die Trochanterstütze aus, bis die gewünschte Polsterposition erreicht ist. Setzen Sie die Feststellschraube wieder ein. Das Polster sollte bündig am Körper aufliegen. Falls nötig, biegen oder drehen Sie die Trochanterstütze, damit sie besser sitzt.

GRÖSSENTABELLE

Größe	Umfäng	
1	24 – 30 in	61 – 76 cm
2	29 – 35 in	74 – 89 cm
3	34 – 40 in	86 – 102 cm
4	39 – 45 in	99 – 114 cm

6. GRÖSSENEINSTELLUNG
A. Um die Größe der Stütze anzupassen, lösen Sie die Innenseiten des Gurtes durch Ziehen nach oben und führen Sie diese durch die Plastikschlaufen auf beiden Seiten.
B. Passen Sie die Stütze so an, dass sie gut sitzt. Bevor Sie den Gurt wieder befestigen, müssen Sie die durch den Mechanismus gezogenen Seitengurte entfernen.
C. Falten und befestigen Sie jedes Ende der Stütze wieder.
HINWEIS: Die Größenangaben dienen lediglich als Richtwerte. Nehmen Sie die Einstellung nach Bedarf vor, bis ein guter Sitz erreicht ist.

7. BAND ENTFERNEN
Bevor Sie die Stütze anpassen, positionieren Sie die Zugringe nahe der hinteren Platte und breiten Sie die Stütze komplett aus.

8. POSITIONIERUNG DER STÜTZKONSTRUKTION
Legen Sie den Gurt um den Patienten. Bringen Sie die Universal-Stützkonstruktion über dem Gurt an und achten Sie dabei darauf, dass sich Thorax- und Trochanter-Polster in den richtigen Positionen befinden. Markieren Sie mit Kreide vier Punkte am oberen und unteren Gurtrand, dort wo die Aluminiumstützen aufliegen.

9. ANPASSEN DER STÜTZKONSTRUKTION
Übertragen Sie die Markierungen auf die Innenseite des Gurts und nutzen Sie diese Hilfspunkte zur Anpassung der Universal-Stützkonstruktion. Drücken Sie zum Sichern nach unten.

10. ANBRINGEN DER SPANNGURTE
A. Bringen Sie die vorderen Spanngurte wie abgebildet an.
B. Der hintere Spanngurt stellt die Verbindung mit dem Ösenmaterial an der Vorrichtung her. Ziehen Sie ihn so fest wie nötig an, sobald die Stütze an den Patient angelegt wurde.

11. ANBRINGEN DER SEITENPLATTE
Bringen Sie die Seitenplatte am Beckenpolster auf der dem Gurt gegenüberliegenden Seite an (wie abgebildet). Drücken Sie zum Sichern nach unten. Beckenpolster können an den Seitenplatten neu positioniert, direkt am Gurt angebracht oder gänzlich entfernt werden, falls sie stören sollten.

12. ANBRINGEN DER STÜTZE
A. Bitten Sie den Patienten, die Stütze ganz auszubreiten.
B. Bitten Sie nun den Patienten, tief einzuatmen, und wickeln Sie den Gurt so fest wie möglich um die Taille des Patienten, wobei das rechte Ende des Gurts über das linke Ende gelegt wird. Drücken Sie zum Sichern fest nach unten.
HINWEIS: Winkeln Sie bei Bedarf die Enden des Gurts nach oben oder unten an, um so ein enges Anliegen am Körper zu erzielen.

13. FESTZURREN DES GURTS
A. Bitten Sie den Patienten, seine Daumen durch die Löcher in den Zugringen zu stecken und weg vom Körper zu ziehen. Der rechte Zugring reguliert die obere, der linke Zugring die untere Kompression. Stellen Sie Kompression nach Bedarf ein.
B. Sichern Sie die Zugringe an der Öse im vorderen Bereich des Gurtes.
HINWEIS: Weisen Sie den Patienten an, die Stütze jedes Mal in der gleichen Position anzubringen.

14. FESTZIEHEN UND ANPASSEN
Positionieren Sie die vorderen oder hinteren Spanngurte nach Bedarf neu oder ändern Sie die Festigkeit, um so die gewünschte Kraftwirkung zu erzeugen. HINWEIS: Thorax- und Trochanter-Polster müssen bündig am Patienten anliegen, um so den ausreichenden Druck zu gewährleisten. Passen Sie die Spanngurte an und biegen Sie die Stützen nach Bedarf.

15. SICHERSTELLUNG DES KOMFORTS
Stellen Sie sicher, dass die Stütze auch im Sitzen bequem ist. Überprüfen Sie, ob das Trochanter-Polster nicht zu niedrig sitzt und das Thorax-Polster nicht unbequem hoch ist.

16. ENTFERNEN DER STÜTZE
Um die Stütze zu entfernen, bitten Sie den Patienten, die Zugringe so nah wie möglich an die hintere Platte nach oben zu ziehen. Breiten Sie die Stütze komplett aus, so dass sie für das nächste Anlegen bereit ist.

17. IDENTIFIZIERUNG DER RICHTIGEN SEITE
Falls ein Brustpolster benötigt wird, stellen Sie fest, an welches Ende der Bruststütze das Brustpolster angebracht werden soll.

18. ANBRINGEN DES BRUSTPOLSTERS
Verwenden Sie die Nieten und Buchsen, um die Brustscheibe an der Bruststütze zu befestigen. Fügen Sie dann das Schaumstoffpolster und den Polsterschutz hinzu. Öffnen Sie den Polsterschutz des Thorax-Polsters, um die beiden Punkte, an dem die Bruststütze angebracht wird, freizulegen. Verwenden Sie die beiden im Lieferumfang beinhalteten Schrauben zur Befestigung an der Bruststütze. Schließen Sie den Polsterschutz nach erfolgter Montage des Thorax-Polsters wieder.

19. POSITIONIERUNG DES BRUSTPOLSTERS
Legen Sie die Stütze erneut an. Das Brustpolster sollte ungefähr 2,5 cm unter dem Schlüsselbein aufliegen. Bei Bedarf kann die Stütze einfach gebogen werden, damit sie richtig sitzt.

20. ANPASSUNGSMÖGLICHKEIT EN
Dieses Produkt kann von einer erfahrenen Person wesentlich angepasst werden. Weitere Informationen finden Sie auf www.aspenmp.com/education/product-modifications.

VERWENDUNGSZWECK
Um die Symptome im Zusammenhang mit der Erwachsenenskoliose zu lindern.

INDIKATIONEN
Symptome im Zusammenhang mit der Erwachsenenskoliose.

KONTRAINDIKATIONEN
Überempfindlichkeit oder Allergien gegen die Materialien, aus denen die Stütze besteht. Anschwellen des Lymphgewebes hervorgerufen durch Blutkreislaufstörungen. Patienten, die entsprechend den medizinischen Anweisungen keine Stütze tragen dürfen.

VORSICHTSMASSNAHMEN
LESEN SIE VOR DEM GEBRAUCH DIE ANWEISUNGEN. Die Anwendung dieses Geräts sollte vor dem Einsatz angemessen geschult werden. Diese Anweisungen dienen nur als Richtlinie und sind nicht als medizinische Empfehlungen zu verstehen. Wenn Sie unter einer ernsten Krankheit leiden, empfehlen wir Ihnen, dass Sie einen lizenzierten Gesundheitsexperten zu Rate ziehen, bevor Sie dieses Produkt verwenden. Dieses Produkt muss richtig angelegt werden, um wirksam zu sein. Unter manchen Bedingungen kann dieses Produkt von einem Arzt angeordnet werden. Bitte beachten Sie die beschränkte Garantie für weitere Informationen.

PFLEGEHINWEISE
Nur von Hand waschen bei 30 °C; mit einem milden Reinigungsmittel waschen; an der Luft trocknen; keine Bleiche oder sonstige Chemikalien verwenden.

MATERIALIEN
Nylon, Polyester, Polyurethan, HDPE, PVC, Aluminium, Edelstahl, Gummi, Neopren

OHNE NATURKAUTSCHUKLATEX.

ENTSORGUNG
Das Produkt kann sicher entsprechend der örtlichen Gesetzgebung entsorgt werden.

MELDUNG
Bitte melden Sie alle ernsten Zwischenfälle, die den Gebrauch des Geräts betreffen, der zuständigen Behörde in Ihrem Land und dem Hersteller (aufgelistet in diesem Dokument).

BESCHRÄNKTE GARANTIE
Aspen Medical Products, LLC, Irvine, CA 92618 garantiert dem Benutzer, der dieses Produkt ursprünglich gekauft hat, dass es frei von Material- und Verarbeitungsfehlern sein wird. Die einzige Verpflichtung von Aspen Medical Products, LLC bei einer Garantieverletzung wird die Reparatur oder der Ersatz des defekten Produktes oder des Teils/der Teile sein.

Aspen Medical Products, LLC wird unter dieser beschränkten Garantie keine Verpflichtung haben, wenn:
(a) das Produkt nicht bei Aspen Medical Products, LLC oder über seine autorisierten Vertriebskanäle erworben wurde;
(b) das Produkt verändert wurde;
(c) irgendwelche, nicht von Aspen Medical Products, LLC bereitgestellte Teile in das Produkt eingefügt werden, oder
(d) das Produkt nicht entsprechend der Gebrauchsanweisungen von Aspen Medical Products, LLC verwendet wird.

DAS VORSTEHENDE IST DIE EINZIGE UND AUSSCHLIESSLICHE ABHILFE BEI EINEM AUSFALL ODER DEFEKT DES PRODUKTES. ASPEN MEDICAL PRODUCTS, LLC WIRD UNTER DIESER ODER EINER STILLSCHWEIGENDEN GARANTIE NICHT FÜR JEGLICHE INDIREKTEN, BESONDEREN, NEBEN- ODER FOLGESCHÄDEN HAFTBAR SEIN. DIESE GARANTIE ERSETZT ALLE ANDEREN GARANTIEN, AUSDRÜCKLICH ODER STILLSCHWEIGEND, EINSCHLIESSLICH DIE GEWÄHR DER MARKTGÄNGIGKEIT ODER EIGNUNG FÜR EINEN BESTIMMTEN ZWECK UND ALLE VERPFLICHTUNGEN ODER HAFTUNGEN SEITENS ASPEN MEDICAL PRODUCTS FÜR SCHÄDEN, DIE SICH AUS ODER IN VERBINDUNG MIT DER NUTZUNG DER PRODUKTE ERGEBEN, WELCHE HIERMIT VON ASPEN MEDICAL PRODUCTS, LLC ABGELEHNT UND AUSGESCHLOSSEN WERDEN.

Diese Garantie gibt Ihnen konkrete Rechtsansprüche und Sie könnten andere Rechte haben, die je nach Standort variieren.

Eine Liste der autorisierten Lieferanten in Ihrer Gegend ist auf Anfrage verfügbar.

Hinweis für Sehbehinderte und Blinde:
Das Produkt wird von Fachpersonal an den Patienten abgegeben und dieser wird in den Gebrauch eingewiesen.

ESPAÑOL

PARTES
a. Almohadilla para el pecho b. Puntales para el pecho c. Almohadilla torácica d. Correa de tensión anterior e. Correa de tensión posterior f. Puntales torácicos g. Almohadilla ilíaca h. Panel lateral i. Cinturón j. Panel posterior k. Almohadilla para el trocánter l. Puntales para el trocánter m. Lengüeta para tirar n. Correa de cierre

1. HERRAMIENTAS NECESARIAS
Destornillador Phillips, tiza/marcador, barras de flexión (podrían ser necesarias). El ensamblaje del puntal universal está diseñado para ser maleable y se puede doblar a mano o con barras flexibles.

2. PREPARACIÓN DE LA ALMOHADILLA TORÁCICA
Para ajustar la altura de la almohadilla torácica, quite los tornillos utilizando un destornillador Phillips. Deberá volver a colocarlos después de ajustar hasta donde desee.

3. AJUSTE DE LA ALTURA DE LA ALMOHADILLA TORÁCICA
Con la almohadilla ilíaca en la línea media del paciente y apoyado sobre la cresta ilíaca, ajuste la altura de la almohadilla torácica. La almohadilla torácica debe estar a unas 2 pulgadas debajo de la axila del paciente para evitar molestias cuando esté sentado. Si es necesario, la almohadilla torácica también se puede doblar.
NOTA: el ensamblaje del puntal universal se puede colocar del lado izquierdo o derecho del paciente.

4. DESBLOQUEO DEL PUNTAL PARA EL TROCÁNTER
Quite y guarde el tornillo de cierre del ángulo del puntal para el trocánter, lo que le permitirá colocar la almohadilla para el trocánter en la posición deseada.

5. COLOCACIÓN DE LA ALMOHADILLA PARA EL TROCÁNTER
Con la almohadilla ilíaca en la línea media del paciente y apoyado sobre la cresta ilíaca, coloque en ángulo el puntal para el trocánter para lograr una posición deseada de la almohadilla y reemplazar el tornillo de cierre. La almohadilla debe quedar ajustada contra el cuerpo. Si es necesario, doble o gire el puntal para el trocánter para lograr un ajuste adecuado.

GUÍA DE TALLAS

Talla	Circunferencia	
1	24 – 30 pulgadas	61 – 76 cm
2	29 – 35 pulgadas	74 – 89 cm
3	34 – 40 pulgadas	86 – 102 cm
4	39 – 45 pulgadas	99 – 114 cm

6. AJUSTE DE LA TALLA
A. Para ajustar el tamaño del soporte, despegue y tire del extremo interior del cinturón a través de la argolla de plástico a cada lado.
B. Ajuste para que se adapte correctamente. Antes de volver a colocar el cinturón, se deben quitar los soportes laterales que se jalan a través del mecanismo.
C. Doble y vuelva a colocar cada extremo de la faja.
NOTA: los rangos de las tallas son solo orientativos. Ajuste según sea necesario hasta lograr un buen calce.

7. TENSIÓN
Antes de aplicar el soporte, posicione las pestañas de ajuste cerca del panel posterior y extienda completamente el soporte.

8. COLOCACIÓN DEL ENSAMBLAJE DE PUNTALES
Coloque el cinturón al paciente. Coloque el ensamblaje universal del puntal sobre el cinturón con las almohadillas torácica y para el trocánter en su lugar. Con tiza, realice 4 marcas en los bordes superior e inferior del cinturón donde se posa el puntal de aluminio.

9. SUJECIÓN DEL ENSAMBLAJE DEL PUNTAL
Transfiera las marcas al interior del cinturón y utilícelas para posicionar el ensamblaje del puntal universal. Presione hacia abajo para asegurarlo.

10. SUJECIÓN DE LAS CORREAS DE TENSIÓN
A. Sujete la correa de tensión anterior según se indica.
B. La correa de tensión posterior se conecta con el material de la argolla en el mecanismo. Apretar según sea necesario una vez que el soporte ha sido acomodado en el paciente.

11. COLOCACIÓN DEL PANEL LATERAL
Aplique el panel lateral con la almohadilla ilíaca en el lado opuesto del cinturón, como se indica. Presione hacia abajo para asegurarlo. Las almohadillas ilíacas pueden volver a colocarse en los paneles laterales, directamente sobre el cinturón o eliminarse por completo si incomodan.

12. COLOCACIÓN DE LA FAJA
A. Indique al paciente que extienda completamente la faja.
B. Indique al paciente que inhale profundamente y envuelva el cinturón a su alrededor lo más ajustado posible, colocando el extremo derecho del cinturón sobre el extremo izquierdo. Presione hacia abajo para asegurarlo.
NOTA: si es necesario, doble los extremos del cinturón hacia arriba o hacia abajo a fin de obtener un ajuste perfecto tanto en la parte superior como en la parte inferior.

13. COMPRESIÓN DEL CINTURÓN
A. Indique al paciente que deslice sus pulgares a través de los orificios de las pestañas de ajuste y tire alejándolos de su cuerpo. La pestaña de ajuste derecha controla la compresión superior y la pestaña de ajuste izquierda controla la compresión inferior. Ajuste la compresión según lo necesite.
B. Asegure las pestañas de ajuste a la argolla que se encuentra en el área frontal del cinturón.
NOTA: instruya al paciente para que se coloque la faja en la misma posición cada vez.

14. APRETAR Y AJUSTAR
Vuelva a colocar y tire de las correas de tensión anterior y posterior lo necesario para ejercer la fuerza que desee. NOTA: las almohadillas torácica y para el trocánter deben estar alineadas contra el paciente con el fin de aplicar la fuerza apropiada. Ajuste las correas de tensión o doble los puntales según sea necesario.

15. CORROBORACIÓN DE LA COMODIDAD
Corrobore que la faja le resulte cómoda mientras está sentado. Compruebe que la almohadilla para el trocánter no esté demasiado baja y que la almohadilla torácica no esté incómodamente alta.

16. RETIRO DE LA FAJA
Para quitar la faja, instruya al paciente para que desprenda las pestañas de ajuste situándolas lo más cerca posible del panel posterior. Extienda completamente la faja para que quede lista para usar cuando desee colocarla nuevamente.

17. IDENTIFICACIÓN DEL LADO CORRECTO
Si se requiere una almohadilla en el pecho, determine a qué extremo del puntal del pecho se fijará la almohadilla del pecho.

18. COLOCACIÓN DE LA ALMOHADILLA DEL PECHO
Utilice remaches hembras y machos para ensamblar el disco de pecho al puntal del pecho. Luego agregue la espuma y la funda. Abra la funda de la almohadilla torácica para exponer los dos puntos en los que se adjuntará el puntal del pecho. Utilice los dos tornillos suministrados para fijar el puntal del pecho. Una vez ubicado, cierre la funda torácica.

19. COLOCACIÓN DE LA ALMOHADILLA PARA EL PECHO
Vuelva a colocar la faja. La almohadilla del pecho debe ubicarse a aproximadamente 1 pulgada por debajo de la clavícula. Si es necesario, el puntal se puede doblar fácilmente para lograr un ajuste adecuado.

20. OPCIONES DE MODIFICACIÓN
A. Toda persona con experiencia puede modificar sustancialmente este producto. Para obtener más información, visite www.aspenmp.com/education/product-modifications.
B. Recomendado: escanee el código QR para un video instructivo detallado.

USO PREVISTO
Aliviar los síntomas asociados con la escoliosis del adulto.

INDICACIONES
Síntomas asociados con la escoliosis del adulto.

CONTRAINDICACIONES
Hipersensibilidad o alergia a cualquiera de los materiales de fabricación del soporte. Inflamación del tejido linfático causado por trastornos circulatorios. Pacientes que, de acuerdo a instrucciones médicas, no están autorizados a usar un soporte.

PRECAUCIONES
LEA LAS INSTRUCCIONES ANTES DE UTILIZAR EL PRODUCTO. Se necesita una capacitación adecuada acerca del uso de este dispositivo antes de colocarlo. Estas instrucciones son solo pautas y no se ofrecen como recomendaciones médicas. Si padece una afección médica grave, le recomendamos muy especialmente que consulte con un profesional de la salud con licencia antes de usar este producto. Se requiere un ajuste adecuado para que este producto sea eficaz. En algunas circunstancias, este producto puede ser recetado por un médico. Consulte la garantía limitada para obtener más información.

INSTRUCCIONES DE CUIDADO
Lave a mano solamente y a 30 °C. Lave con detergente suave. Deje secar al aire. No use blanqueador ni otros productos químicos.

MATERIALES
Nylon, poliéster, poliuretano, polietileno de alta densidad, PVC, aluminio, acero inoxidable, caucho, neopreno

NO ESTÁ HECHO CON LÁTEX DE GOMA NATURAL.

ELIMINACIÓN
El producto se puede eliminar de forma segura de acuerdo a las normas locales.

INFORME
Informe de cualquier incidente grave relacionado con el uso de este dispositivo tanto a la autoridad competente de su estado como al fabricante (mencionado en este documento).

GARANTÍA LIMITADA
Aspen Medical Products, LLC, Irvine, CA 92618, garantiza al comprador original y al usuario que este producto está libre de defectos de material y mano de obra. La única obligación de Aspen Medical Products, LLC en el caso de violación de la garantía, será la de reparar o reemplazar el producto o las piezas con fallas.

Aspen Medical Products, LLC no tendrá obligación alguna respecto de esta garantía limitada en los siguientes casos:
(a) El producto no fue comprado a Aspen Medical Products, LLC ni a través de sus canales de distribución autorizados.
(b) El producto fue modificado.
(c) Cualquier repuesto no suministrado por Aspen Medical Products, LLC fue insertado en el producto.
(d) El producto no se utiliza de acuerdo con las Instrucciones de Uso de Aspen Medical Products, LLC.

EL PRESENTE CONSTITUYE EL RECURSO ÚNICO Y EXCLUSIVO POR INCUMPLIMIENTO DE SERVICIO O DEFECTO EN EL PRODUCTO. ASPEN MEDICAL PRODUCTS, LLC, NO TENDRÁ RESPONSABILIDAD ALGUNA CONFORME A ESTA GARANTÍA O CUALQUIER GARANTÍA IMPLÍCITA POR DAÑOS DIRECTOS, ESPECIALES, ACCIDENTALES O EMERGENTES. ESTA GARANTÍA SUSTITUYE A TODAS LAS DEMÁS GARANTÍAS, EXPRESAS O IMPLÍCITAS, INCLUSO LA GARANTÍA DE COMERCIABILIDAD O IDONEIDAD PARA UN PROPÓSITO O USO DETERMINADO, Y TODAS LAS OBLIGACIONES O RESPONSABILIDADES POR PARTE DE ASPEN MEDICAL PRODUCTS POR LOS DAÑOS QUE SE DERIVEN O ESTÉN RELACIONADOS CON EL USO DE LOS PRODUCTOS, QUE POR LA PRESENTE SON RECHAZADOS Y EXCLUIDOS POR ASPEN MEDICAL PRODUCTS, LLC.

La presente garantía le otorga derechos legales específicos que pueden variar según la ubicación.

Una lista de distribuidores autorizados en su área está disponible a su pedido.

ITALIANO

PARTI
a. Cuscinetto pettorale b. Supporto pettorale c. Cuscinetto toracico d. Cinghia di tensionamento anteriore e. Cinghia di tensionamento posteriore f. Supporto toracico g. Cuscinetto iliaco h. Pannello laterale i. Cintura j. Pannello posteriore k. Cuscinetto trocantere l. Supporto del trocantere m. Linguetta a trazione n. Cinghia di chiusura

1. ATTREZZI NECESSARI
Cacciavite a stella, dispositivo per marcatura/gesso, barre di piegatura (potrebbero essere necessarie). I componenti universali del supporto sono studiati per essere malleabili e possono essere piegati con le mani o mediante le barre di flessione.

2. PREPARAZIONE DEL CUSCINETTO TORACICO
Per regolare l'altezza del cuscinetto toracico, utilizzare un cacciavite a stella per rimuovere le due viti. Le viti saranno reinstallate successivamente per la regolazione nella posizione desiderata.

3. REGOLAZIONE DELL'ALTEZZA DEL CUSCINETTO TORACICO
Con il cuscinetto iliaco sulla linea mediana del paziente, e poggiato sulla cresta iliaca, regolare l'altezza del cuscinetto toracico. Il cuscinetto toracico si dovrebbe posizionare circa 5 cm al di sotto dell'ascella del paziente per evitare fastidi in posizione seduta. Se necessario, il cuscinetto toracico può anche essere angolato.
NOTA: I componenti universali del supporto si possono adattare sia alla parte destra che a quella sinistra del paziente.

4. SBLOCCO DEL MONTANTE DEL TROCANTERE
Rimuovere e mettere da parte la vite di bloccaggio dell'angolo dal cuscinetto del trocantere, ciò consentirà di collocare il cuscinetto nella posizione desiderata.

5. POSIZIONAMENTO DEL CUSCINETTO DEL TROCANTERE
Con il cuscinetto iliaco sulla linea mediana del paziente, e poggiato sulla cresta iliaca, angolare il supporto del trocantere per ottenere la posizione del cuscinetto desiderata e riposizionare le viti di bloccaggio. Il cuscinetto dovrebbe adattarsi contro il corpo. Se necessario, piegare o ruotare il montante del trocantere per ottenere il giusto adattamento.

GUIDA ALLE TAGLIE

Taglia	Circonferenza	
1	24” – 30”	61 – 76 cm
2	29” – 35“	74 – 89 cm
3	34” – 40”	86 – 102 cm
4	39” – 45”	99 – 114 cm

6. REGOLAZIONE DELLE TAGLIE
A. Per regolare la dimensione del tutore, rimuovere e tirare l'estremità interna della cintura attraverso il circuito di plastica su ogni lato.
B. Regolare per una corretta vestibilità. Prima di riagganciare la cintura, rimuovere i fermi laterali tirati attraverso il meccanismo.
C. Piegare e riattaccare ogni estremità del tutore.
NOTA: Le taglie sono solo esemplificative. Regolare secondo necessità fino a raggiungere una buona vestibilità.

7. RIMUOVERE LE IMPRECISIONI
Prima di applicare il tutore, posizionare le linguette vicino al pannello posteriore e aprire il tutore completamente.

8. POSIZIONAMENTO DEI COMPONENTI DEL SUPPORTO
Far indossare la cintura al paziente. Posizionare i componenti universali del supporto sulla cintura con i cuscinetti del trocantere e toracico in posizione. Con il gesso, apporre 4 segni sul margine superiore e inferiore della cintura nei punti in cui si appoggia il supporto in alluminio.

9. COLLEGAMENTO DEI COMPONENTI DEL SUPPORTO
Trasferire i segni all'interno della cintura e utilizzarli per posizionare i componenti universali del supporto. Premere verso il basso per fissare.

10. COLLEGAMENTO DELLE CINGHIE DI TENSIONAMENTO
A. Applicare la cinghia di tensionamento anteriore come illustrato.
B. La cinghia di tensionamento posteriore si collega al materiale in velcro sul meccanismo. Stringere a seconda della necessità una volta che il tutore è stato adattato al paziente.

11. POSIZIONAMENTO DEL PANNELLO LATERALE
Applicare il pannello laterale con il cuscinetto iliaco sulla parte opposta della cintura, come mostrato. Premere verso il basso per fissare. I cuscinetti iliaci possono essere riposizionati sui pannelli laterali, posizionati direttamente sulla cintura o rimossi interamente se creano fastidio.

12. APPLICAZIONE DEL TUTORE
A. Indicare al paziente che il tutore va aperto completamente.
B. Spiegare al paziente che deve inspirare profondamente e avvolgere la cintura il più stretto possibile posizionando l'estremità destra della cintura sopra l'estremità sinistra. Premere saldamente verso il basso per fissare.
NOTA: Se necessario, angolare le estremità della cintura verso l'alto o verso il basso per una perfetta aderenza sia in cima che in fondo.

13. COMPRESSIONE DELLA CINTURA
A. Indicare al paziente che deve far scivolare i pollici attraverso i fori delle linguette e tirare lontano dal proprio corpo. La linguetta destra controlla la compressione superiore e la linguetta sinistra controlla la pressione inferiore. Regolare la compressione in base alla necessità.
B. Fissare le alette al velcro nella parte anteriore della cintura.
NOTA: Indicare al paziente che deve applicare il tutore sempre nella stessa posizione.

14. STRINGERE E REGOLARE
Riposizionare o tendere le cinghie di tensionamento anteriori e posteriori secondo quanto necessario per applicare la forza desiderata. NOTA: I cuscinetti toracici e del trocantere devono aderire al paziente in modo da applicare la forza appropriata. Regolare la tensione o piegare i supporto a seconda della necessità

15. VERIFICA DEL COMFORT
Verificare che il tutore sia comodo in posizione seduta. Verificare che il cuscinetto del trocantere non sia troppo basso e che il cuscinetto toracico non sia troppo in alto.

16. RIMOZIONE DEL TUTORE
Per rimuovere il tutore, insegnare al paziente a staccare verso l'alto le alette posizionandole più vicino possibile al pannello posteriore. Aprire completamente il tutore in modo che sia pronto all'uso successivo.

17. IDENTIFICAZIONE DEL LATO CORRETTO
Se è richiesto un cuscinetto pettorale, determinare a quale estremità del montante toracico dovrà attaccarsi il cuscinetto pettorale.

18. POSIZIONAMENTO DEL CUSCINETTO PETTORALE
Utilizzare rivetti maschio e femmina per assemblare il disco pettorale al supporto toracico. Quindi aggiungere la schiuma e il manicotto. Decomprimere il manicotto del cuscinetto toracico per esporre i due punti in cui si attaccherà il montante toracico. Utilizzare le due viti fornite per attaccare il montante toracico. Una volta in posizione, comprimere il manicotto toracico chiuso.

19. POSIZIONAMENTO DEL CUSCINETTO PETTORALE
Riapplicare il tutore. Il cuscinetto pettorale dovrebbe trovarsi all'incirca 2,5 cm al di sotto della clavicola. Se necessario, il supporto può essere facilmente piegato per ottenere un'aderenza adeguata.

20. OPZIONI DI MODIFICA
A. Questo prodotto può essere modificato considerevolmente e da una persona esperta. Per ulteriori informazioni visitare www.aspenmp.com/education/product-modifications.
B. Consigliato: Scansiona il codice QR per un video istruttivo dettagliato.

USO PREVISTO
Dare sollievo ai sintomi associati alla scoliosi degli adulti.

INDICAZIONI
Sintomi relativi alla scoliosi degli adulti.

CONTROINDICAZIONI
Ipersensibilità o allergia ai materiali con i quali è composto il tutore. Gonfiore del tessuto linfatico causato da disturbi circolatori. Pazienti che non possono indossare un tutore secondo le istruzioni mediche.

PRECAUZIONI
LEGGERE LE ISTRUZIONI PRIMA DELL'USO. Prima dell'applicazione di questo dispositivo è necessario effettuare una formazione adeguata sull'utilizzo. Queste indicazioni sono solo linee guida e non sono offerte come raccomandazioni mediche. Se si soffre di una grave condizione medica, si consiglia vivamente di consultare un professionista sanitario autorizzato prima di utilizzare questo prodotto. Per l'efficacia di questo prodotto è necessario una vestizione adeguata. In alcune circostanze, questo prodotto può essere prescritto da un medico. Per ulteriori informazioni consultare la garanzia limitata.

ISTRUZIONI DI MANUTENZIONE
Lavare a mano solo a 30° C; lavare con un detergente delicato; asciugare all'aria; non usare candeggina o altri prodotti chimici.

MATERIALI
Nylon, poliestere, poliuretano, HDPE, PVC, alluminio, acciaio inossidabile, gomma, neoprene

NON REALIZZATO CON LATTICE DI GOMMA NATURALE.

SMALTIMENTO
Smaltire il prodotto in sicurezza ai sensi delle norme locali.

SEGNALAZIONI
Si prega di segnalare qualsiasi incidente grave derivante dall'uso di questo dispositivo sia al produttore che alle autorità competenti (elencate in questo documento).

GARANZIA LIMITATA
Aspen Medical Products, LLC, Irvine, CA 92618, garantisce all'utente che acquista originariamente questo prodotto che è privo di difetti materiali e di lavorazione. L'unico obbligo di Aspen Medical Products, LLC in caso di violazione della garanzia sarà quello di riparare o sostituire il prodotto o le parti difettose.

Aspen Medical Products, LLC non avrà alcun obbligo ai sensi della presente garanzia limitata nei seguenti casi:
(a) Il prodotto non è stato acquistato da Aspen Medical Products, LLC o attraverso i suoi canali di distribuzione autorizzati;
(b) Il prodotto è stato alterato;
(c) Sono state inserite nel prodotto parti non fornite da Aspen Medical Products, LLC; o
(d) Il prodotto non è utilizzato ai sensi delle istruzioni per l'uso fornite da Aspen Medical Products, LLC.

QUANTO SOPRA È L'UNICO ED ESCLUSIVO RIMEDIO PER IL MANCATO FUNZIONAMENTO O IL DIFETTO DEL PRODOTTO. ASPEN MEDICAL PRODUCTS, LLC NON SARÀ RESPONSABILE IN BASE A QUESTA O A QUALSIASI GARANZIA IMPLICITA PER DANNI DIRETTI, SPECIALI, INCIDENTALI O CONSEQUENZIALI. LA PRESENTE GARANZIA SOSTITUISCE TUTTE LE ALTRE GARANZIE, ESPRESSE O IMPLICITE, COMPRESA LA GARANZIA DI COMMERCIABILITÀ O IDONEITÀ PER UN PARTICOLARE SCOPO O USO, E TUTTI GLI OBBLIGHI O RESPONSABILITÀ DA PARTE DI ASPEN MEDICAL PRODUCTS PER DANNI DERIVANTI DA O IN RELAZIONE ALL'USO DEI PRODOTTI, CHE SONO QUI DECLINATE ED ESCLUSE DA ASPEN MEDICAL PRODUCTS, LLC.

La presente garanzia conferisce all'utente diritti legali specifici e l'utente può avere altri diritti che variano da località a località.

L'elenco dei distributori autorizzati nella zona dell'utente è disponibile su richiesta.

FRANÇAIS

PIÈCES
a. Coussinet pectoral b. Tige pectorale c. Coussinet thoracique d. Sangle de tension antérieure e. Sangle de tension postérieure f. Tige thoracique g. Coussinet iliaque k. Panneau latéral i. Ceinture j. Panneau postérieur k. Coussinet trochantérien l. Tige trochantérienne m. Tirettes n. Sangle de fermeture

1. OUTILS NÉCESSAIRES
Tournevis Phillips, craie/marqueur, barres de torsion (peut être nécessaire). La tige universelle est conçue pour être malléable et peut être courbée à la main ou à l'aide de barres de torsion.

2. PRÉPARER LE COUSSINET THORACIQUE
Pour ajuster la hauteur du coussinet thoracique, utilisez un tournevis Phillips afin d'enlever les deux vis. Vous les réinstallerez après l'ajustement à l'endroit souhaité.

3. AJUSTER LA HAUTEUR DU COUSSINET THORACIQUE
Une fois le coussinet iliaque en place sur la ligne médiane du patient et sur la crête iliaque, ajustez la hauteur du coussinet thoracique. Le coussinet thoracique devrait être placé à environ 2 pouces (5 cm) sous l'avant-bras du patient afin d'éviter la moindre gêne en position assise. Si nécessaire, le coussinet thoracique peut également être orienté.
REMARQUE : La tige universelle peut être disposée sur le côté gauche ou droit du patient.

4. DÉVERROUILLER LA TIGE TROCHANTÉRIENNE
Retirez et mettez de côté la vis de blocage de l'angle de la tige trochantérienne qui vous permettra de positionner le coussinet trochantérien à l'endroit souhaité.

5. POSITIONNER LE COUSSINET TROCHANTÉRIEN
Avec le coussinet iliaque sur la ligne médiane du patient et reposant sur la crête iliaque, orientez la tige trochantérienne afin d'obtenir la position souhaitée du coussinet et remettez la vis de blocage en place. Le coussinet devrait être aligné par rapport au corps. Si nécessaire, pliez ou tordez la tige trochantérienne afin d'obtenir une adaptation adéquate.

GUIDE DES TAILLES

Taille	Circonférence	
1	24 – 30 po	61 – 76 cm
2	29 – 35 po	74 – 89 cm
3	34 – 40 po	86 – 102 cm
4	39 – 45 po	99 – 114 cm

6. RÉGLAGE DE LA TAILLE
A. Pour ajuster la taille de l'orthèse, ôtez la pellicule de protection et tirez l'extrémité interne de la ceinture à travers la boucle en plastique de chaque côté.
B. Ajustez en fonction du patient. Avant de rattacher la ceinture, les étais latéraux qui sont tirés à travers le mécanisme doivent être retirés.
C. Pliez et rattachez chaque extrémité de l'orthèse.
REMARQUE : Les différentes tailles figurent uniquement à titre de référence. Ajustez si nécessaire jusqu'à ce que vous obteniez un bon ajustement.

7. ENLEVER LES FLOTTEMENTS
Avant d'appliquer l'orthèse, placez les tirettes contre le panneau postérieur et étendez l'orthèse au maximum.

8. POSITIONNEMENT DE LA TIGE
Appliquez la ceinture sur le patient. Placez la tige universelle sur la ceinture avec les coussinets thoracique et trochantérien en place. Faites 4 marques à l'aide d'une craie sur les bords supérieur et inférieur de la ceinture, là où aboutit la tige d'aluminium.

9. FIXER LA TIGE
Transférez les marques sur l'intérieur de la ceinture et utilisez-les pour positionner la tige universelle. Appuyez pour fixer.

10. ATTACHER LES SANGLES DE TENSION
A. Attachez la sangle de tension antérieure.
B. La sangle de tension postérieure se fixe au côté bouclé du mécanisme. Serrez autant que nécessaire une fois que l'orthèse a été adaptée au patient.

11. PLACER LE PANNEAU LATÉRAL
Appliquez le panneau latéral avec le coussinet iliaque du côté opposé de la ceinture, tel qu'indiqué. Appuyez pour fixer. Les coussinets iliaques peuvent être repositionnés sur les panneaux latéraux, placés directement sur la ceinture ou enlevés entièrement en cas de gêne.

12. APPLIQUER L'ORTHÈSE
A. Demandez au patient d'étendre entièrement l'orthèse.
B. Demandez au patient d'inspirer profondément et enroulez aussi fermement que possible la ceinture autour de lui en plaçant l'extrémité droite de la ceinture par-dessus l'extrémité gauche. Appuyez fermement pour fixer.
REMARQUE : Si nécessaire, orientez les extrémités de la ceinture vers le haut ou vers le bas afin de bien l'ajuster.

13. COMPRESSER LA CEINTURE
A. Demandez au patient de glisser ses pouces dans les trous situés sur les tirettes et de tirer vers l'extérieur. La tirette de droite contrôle la compression supérieure et la tirette de gauche contrôle la compression inférieure. Ajustez la compression selon les besoins.
B. Fixez les tirettes à la boucle située sur la partie frontale de la ceinture.
REMARQUE : Demandez au patient de toujours appliquer l'orthèse dans la même position.

14. SERRER ET AJUSTER
Repositionnez et serrez les sangles de tension antérieure et postérieure selon les besoins pour appliquer la force désirée. REMARQUE : Les coussinets thoracique et trochantérien doivent être alignés avec le patient afin d'appliquer la force adéquate. Ajustez les sangles de tension ou pliez les tiges selon les besoins

15. VÉRIFIER LE CONFORT
Vérifiez que l'orthèse ne représente aucune gêne en position assise. Vérifiez que le coussinet trochantérien ne soit pas placé trop bas et que le coussinet thoracique ne soit pas placé trop haut.

16. ENLEVER L'ORTHÈSE
Pour enlever l'orthèse, demandez au patient de tirer sur les tirettes en les plaçant aussi proches que possible du panneau arrière. Étendez complètement l'orthèse afin qu'elle soit prête à l'emploi lors de l'application suivante.

17. IDENTIFIER LE CÔTÉ APPROPRIÉ
Si un coussinet pectoral est requis, déterminez à quelle extrémité de la tige pectorale le coussinet pectoral sera attaché.

18. INSTALLER LE COUSSINET PECTORAL
Utilisez des rivets mâle et femelle afin d'assembler le disque pectoral à la tige pectorale. Ajoutez ensuite la mousse et la pochette. Ouvrez la fermeture à glissière de la pochette du coussinet afin d'exposer les deux points sur lesquels sera attaché la tige pectorale. Utilisez les deux vis fournies pour attacher la tige pectorale. Une fois en place, fermez la fermeture à glissière de la pochette.

19. POSITIONNER LE COUSSINET PECTORAL
Remettez l'orthèse en place. Le coussinet pectoral devrait reposer à environ 1 pouce (2,5 cm) en-dessous de la clavicule. Si nécessaire, la tige peut facilement être pliée afin d'obtenir la position appropriée.

20. OPTIONS DE MODIFICATIONS
A. Ce produit peut être considérablement modifié par une personne expérimentée. Pour plus d'informations, rendez-vous sur le site internet www.aspenmp.com/education/product-modifications.
B. Recommandé: Scannez le code QR pour une vidéo d'instruction détaillée.

UTILISATION PRÉVUE
Pour soulager les symptômes associés à la scoliose de l'adulte.

INDICATIONS
Symptômes liés à la scoliose de l'adulte.

CONTRE-INDICATIONS
Hypersensibilité ou allergies à l'un des matériaux utilisé pour fabriquer l'appareil. Gonflement du tissu lymphatique causé par des troubles circulatoires. Patients non autorisés à porter une attelle pour raisons médicales.

PRÉCAUTIONS
LIRE LES INSTRUCTIONS AVANT L'UTILISATION. Une formation appropriée à l'utilisation de cet appareil doit avoir lieu avant son application. Ces instructions ne sont que des lignes directrices et ne constituent pas des recommandations médicales. Si vous souffrez d'un problème médical grave, nous vous conseillons vivement de consulter un professionnel de la santé agréé avant d'utiliser ce produit. Un réglage adéquat est nécessaire pour que ce produit soit efficace. Dans certaines circonstances, ce produit peut être prescrit par un médecin. Veuillez consulter la garantie limitée pour de plus amples informations.

INSTRUCTIONS D'ENTRETIEN
Laver à la main uniquement à 30 °C ; Laver avec un détergent doux ; Sécher à l'air libre ; Ne pas utiliser d'eau de Javel ou d'autres produits chimiques.

MATÉRIAUX
Nylon, polyester, polyuréthane, HDPE, PVC, aluminium, acier inoxydable, caoutchouc, néoprène

PAS FABRIQUÉ AVEC DU LATEX DE CAOUTCHOUC NATUREL.

TRAITEMENT POUR ÉLIMINATION
Le produit peut être éliminé en toute sécurité conformément aux lois locales.

SIGNALEMENT
Veuillez signaler tout incident grave impliquant l'utilisation de ce dispositif à la fois à l'autorité compétente de votre État et au fabricant (figurant dans la liste présente dans ce document).

GARANTIE LIMITÉE
Aspen Medical Products, LLC, Irvine, CA 92618, garantit à l'utilisateur qui est l'acheteur d'origine de ce produit qu'il est exempt de tout défaut de matériau et de fabrication. La seule obligation d'Aspen Medical Products, LLC en cas de rupture de garantie est de réparer ou de remplacer le produit ou la (les) pièce(s) défectueuse(s).

Dans les cas suivants, Aspen Medical Products, LLC n'aura aucune obligation au titre de cette garantie limitée :
(a) Le produit n'a pas été acheté auprès d'Aspen Medical Products, LLC ou via ses canaux de distribution autorisés ;
(b) Le produit est modifié ;
(c) Toute pièce non fournie par Aspen Medical Products, LLC a été insérée dans le produit ; ou
(d) Le produit n'est pas utilisé conformément au mode d'emploi d'Aspen Medical Products, LLC.

CE QUI PRÉCÈDE EST LE SEUL ET UNIQUE RECOURS EN CAS DE DÉFAUT DE SERVICE OU DE DÉFECTUOSITÉ DU PRODUIT. ASPEN MEDICAL PRODUCTS, LLC N'EST PAS RESPONSABLE, EN VERTU DE LA PRÉSENTE GARANTIE OU DE TOUTE GARANTIE IMPLICITE, DE TOUT DOMMAGE DIRECT, SPÉCIAL, ACCESSOIRE OU CONSÉCUTIF. LA PRÉSENTE GARANTIE REMPLACE TOUTE AUTRE GARANTIE, EXPRESSE OU IMPLICITE, Y COMPRIS LA GARANTIE DE QUALITÉ MARCHANDE OU D'ADÉQUATION À UN USAGE PARTICULIER, ET TOUTES LES OBLIGATIONS OU RESPONSABILITÉS DE LA PART DE ASPEN MEDICAL PRODUCTS POUR LES DOMMAGES RÉSULTANT DE OU LIÉS À L'UTILISATION DES PRODUITS, QUI SONT PAR LA PRÉSENTE DÉCLINÉS ET EXCLUS PAR ASPEN MEDICAL PRODUCTS, LLC.

Cette garantie vous donne des droits légaux spécifiques et vous pouvez avoir d'autres droits qui varient d'un endroit à l'autre.

Une liste des distributeurs autorisés dans votre région est disponible sur demande.

NETHERLANDS

ONDERDELEN
a. Borstkussen b. Borststeun c. Thoracale kussen d. Anterieure Spanband e. Posterieure Spanband f. Thoracale steun g. Bekken kussen h. Zijpaneel i. Riem j. Rugpaneel k. Trochanter kussen l. Trochantersteun m. Treklipje n. Sluitband

1. BENODIGD GEREEDSCHAP
Kruiskopschroevendraaier, Krijt/Markeerpen, Buigijzers (kan nodig zijn). De universele steun is buigzaam en kan met de hand of met het buigijzer worden gebogen.

2. KLAARMAKEN VAN HET THORACALE KUSSEN
Om de hoogte van het thoracale kussen aan te passen, verwijdert u de twee schroeven met een kruiskopschroevendraaier. U brengt de schroeven weer aan nadat u ze op de gewenste plaats hebt afgesteld.

3. VERSTELLEN HOOGTE THORACALE KUSSEN
Met het bekkenkussen op zijn plaats op de middellijn van de patiënt en rustend op de iliacale kam, past u de hoogte van het thoracale kussen aan. Het thoracale kussen moet ongeveer 5 cm (2 inch) onder de onderarm van de patiënt liggen om ongemak bij het zitten te voorkomen. Indien nodig kan het thoracale kussen ook schuin worden geplaatst.
OPMERKING: De universele steun kan zowel aan de linker- als aan de rechterkant van de patiënt worden geplaatst.

4. ONTGRENDELEN TROCHANTERSTEUN
Verwijder en bewaar de hoekborgschroef van de trochanter steun, waarmee u het trochanterkussen op de gewenste plaats kunt zetten.

5. TROCHANTERKUSSEN PLAATSEN
Met het bekken kussen op de middellijn van de patiënt en rustend op de iliacale kam, kantelt u de trochanter steun om een gewenste positie van het kussen te bereiken en daarna plaatst u de borgschroef opnieuw. Het kussen moet op het lichaam aansluiten. Indien nodig, kunt u de trochantersteun buigen of draaien om de juiste pasvorm te bereiken.

MAATSCHEMA

Maat	Omtrek	
1	24 – 30 inch	61 – 76 cm
2	29 – 35 inch	74 – 89 cm
3	34 – 40 inch	86 – 102 cm
4	39 – 45 inch	99 – 114 cm

6. MAAT VERSTELLEN
A. Om de maat van de brace aan te passen, trekt u het binnenste uiteinde van de riem aan elke kant door de plastic lus.
B. Verstel naar de juiste pasvorm. Voordat u de riem weer vastmaakt, moeten de zijsteunen die door het mechanisme zijn getrokken, worden verwijderd.
C. Vouw en bevestig elk uiteinde van de brace opnieuw.
OPMERKING: Maattabellen zijn slechts richtlijnen. Pas zo nodig aan tot een goede pasvorm is bereikt.

7. SPELING VERWIJDEREN
Voordat u de riem aanbrengt, moet u de treklipjes dicht bij het rugpaneel plaatsen en de riem volledig uittrekken.

8. PLAATSEN VAN STEUNMONTAGE
Breng de riem aan op de patiënt. Plaats de universele steun over de gordel met de thoracale en trochanter kussens op de juiste plaats. Maak 4 markeringen met krijt op de boven- en onderrand van de riem waar de aluminium steunen komen.

9. BEVESTIGEN VAN STEUNMONTAGE
Breng de markeringen over op de binnenzijde van de riem en gebruik deze om de universele steun te positioneren. Druk naar beneden om vast te zetten.

10. BEVESTIGEN VAN SPANBANDEN
A. Bevestig de voorste spanband zoals afgebeeld.
B. De achterste spanband is verbonden met het lusmateriaal van het mechanisme. Draai deze vast wanneer de brace aan de patiënt is aangepast.

11. PLAATS HET ZIJPANEEL
Breng het zijpaneel aan met het bekkenkussen aan de tegenovergestelde kant van de riem, zoals afgebeeld. Druk naar beneden om vast te zetten. De bekkenkussens kunnen op een andere plaats op de laterale panelen worden aangebracht, rechtstreeks op de riem worden geplaatst of volledig worden verwijderd indien dit niet comfortabel is.

12. PLAATS DE BRACE
A. Instrueer de patiënt om de brace volledig uit te strekken.
B. Instrueer de patiënt om diep in te ademen en de riem zo strak mogelijk om te trekken, waarbij het rechter uiteinde van de riem over het linker uiteinde wordt gelegd. Druk stevig aan om vast te zetten.
OPMERKING: Indien nodig kunt u de uiteinden van de band omhoog of omlaag draaien om een goede pasvorm te verkrijgen, zowel aan de boven- als aan de onderkant.

13. PERS DE RIEM SAMEN
A. Instrueer de patiënt om zijn duimen door de gaten in de treklipjes te steken en van zijn lichaam af te trekken. Het rechter treklipje regelt de bovenste compressie en het linker treklipje de onderste compressie. Pas de compressie aan als dat nodig is.
B. Maak de treklipjes vast aan de lus aan de voorkant van de riem.
OPMERKING: Instrueer de patiënt om de brace elke keer in dezelfde positie aan te brengen.

14. STRAK TREKKEN EN VERSTELLEN
Herpositioneer of trek de voor & achter spanbanden aan indien nodig om de gewenste druk uit te oefenen. OPMERKING: Borst & trochanter kussens moeten gelijk liggen met de patiënt om de juiste druk uit te oefenen. Pas de spanbanden aan of buig de steunen indien nodig

15. ZORG VOOR COMFORT
Controleer of de brace comfortabel is in een zittende positie. Controleer of het trochanter kussen niet te laag zit en of het borstkussen niet oncomfortabel hoog is.

16. BRACE VERWIJDEREN
Om de brace te verwijderen, instrueer de patiënt om de treklipjes omhoog te trekken, zo dicht mogelijk bij het rugpaneel. Strek de brace volledig uit zodat hij klaar is voor gebruik wanneer hij weer wordt aangebracht.

17. IDENTIFICEER DE JUISTE ZIJDE
Als een borstkussen nodig is, bepaal dan aan welk uiteinde van de borststeun het borstkussen moet worden bevestigd.

18. INSTALLEER BORSTKUSSEN
Gebruik mannelijke en vrouwelijke klinknagels om de borstschijf aan de borststeun te bevestigen. Breng vervolgens het schuim en de hoes aan. Rits de hoes van het borstkussen los om de twee punten bloot te leggen waar de borststeun zal worden bevestigd. Gebruik de twee bijgeleverde schroeven om de borststeun te bevestigen. Eenmaal op zijn plaats, ritst u de borst hoes dicht.

19. POSITIONEER BORSTKUSSEN
Plaats de brace opnieuw. Het borstkussen moet ongeveer 2,5 cm (1 inch) onder het sleutelbeen komen. Indien nodig kan de steun gemakkelijk worden gebogen om een goede pasvorm te bereiken

20. AANPASSINGSOPTIES
A.Dit product mag substantieel worden aangepast door iemand met ervaring. Ga voor meer informatie naar www.aspenmp.com/education/product-modifications.
B.Aanbevolen: Scan de QR-code voor een gedetailleerde instructievideo.

BEOOGD GEBRUIK
Om verlichting te bieden bij de symptomen van scoliose bij volwassenen.

INDICATIES
Symptomen die verband houden met scoliose bij volwassenen.

CONTRA-INDICATIES
Overgevoeligheid of allergieën voor een van de materialen waarvan de brace is gemaakt. Zwelling van het lymfeweefsel ten gevolge van doorbloedingsstoornissen. Patiënten die geen brace mogen dragen volgens medische instructies.

VOORZORGSMAATREGELEN
LEES DE INSTRUCTIES VOOR GEBRUIK. Oefening in het gebruik van dit instrument dient plaats te vinden voordat het wordt toegepast. Deze aanwijzingen zijn slechts richtlijnen en worden niet als medische adviezen verstrekt. Als u lijdt aan een ernstige medische aandoening, raden wij u ten zeerste aan om een erkende zorgverlener te raadplegen alvorens dit product te gebruiken. De juiste afstelling is nodig voor de effectiviteit van dit product. Onder bepaalde omstandigheden kan dit product worden voorgeschreven door een arts. Zie de beperkte garantie voor meer informatie.

VERZORGING
Alleen met de hand wassen op 30° C; Was met een mild wasmiddel; Aan de lucht drogen; Gebruik geen bleekmiddel of andere chemicaliën.

MATERIALEN
Nylon, Polyester, Polyurethaan, HDPE, PVC, Aluminium, Roestvrij staal, Rubber, Neopreen

NIET GEMAAKT MET NATUURLIJKE RUBBER LATEX.

AFVALVERWIJDERING
Product mag veilig worden verwijderd volgens de lokale wetgeving.

MELDINGEN
Meld elk ernstig incident met betrekking tot het gebruik van dit instrument aan zowel de Bevoegde Autoriteit in uw staat als de fabrikant (op dit document vermeld).

BEPERKTE GARANTIE
Aspen Medical Products, LLC, Irvine, CA 92618, garandeert de gebruiker die dit originele product koopt dat het geen materiaal- en fabricagefouten bevat. Het is de volledige verplichting van Aspen Medical Products, LLC om in geval van een tekortkoming in de garantie het defecte product of onderdeel(en) te repareren of te vervangen.

Aspen Medical Products, LLC heeft geen enkele verplichting onder deze beperkte garantie in het geval:
(a) Het product niet gekocht is bij Aspen Medical Products, LLC of via de geautoriseerde distributiekanalen;
(b) Het product aangepast wordt;
(c) Onderdelen in het product worden geplaatst die niet door Aspen Medical Products, LLC worden geleverd; of
(d) Het product niet wordt gebruikt in overeenstemming met de gebruiksvoorschriften van Aspen Medical Products, LLC.

HET VOORGAANDE IS DE ENIGE EN EXCLUSIEVE OPLOSSING VOOR HET NIET FUNCTIONEREN VAN OF DEFECT AAN HET PRODUCT. ASPEN MEDICAL PRODUCTS, LLC IS NIET AANSPRAKELIJK OP GROND VAN DEZE OF ENIGE IMPLICIETE GARANTIE VOOR DIRECTE, BIJZONDERE, INCIDENTELE OF GEVOLGSCHADE. DEZE GARANTIE VERVANGT ALLE ANDERE GARANTIES, EXPLICIET OF IMPLICIET, MET INBEGRIP VAN DE GARANTIE VAN VERKOOPBAARHEID OF GESCHIKTHEID VOOR EEN BEPAALD DOEL OF GEBRUIK, EN ALLE VERPLICHTINGEN OF AANSPRAKELIJKHEID VAN ASPEN MEDICAL PRODUCTS VOOR SCHADE DIE VOORTVLOEIT UIT OF VERBAND HOUDT MET HET GEBRUIK VAN DE PRODUCTEN, DIE HIERBIJ WORDEN AFGEWEZEN EN UITGESLOTEN DOOR ASPEN MEDICAL PRODUCTS, LLC.

Deze garantie geeft u specifieke wettelijke rechten en u kunt andere rechten hebben die per locatie verschillen.

U kunt een lijst van geautoriseerde distributeurs bij u in de buurt opvragen.

ČEŠTINA

ČÁSTI
a. Hrudní podložka b. Hrudní vzpěra c. Hrudní podložka d. Přední napínací popruh e . Zadní napínací popruh f. Hrudní vzpěra g. Kyčelní podložka h. Boční panel i. Opasek j. Zadní panel k. Podložka trochanteru l. Vzpěra trochanteru m. Tahací poutka n. Uzavírací popruh

1. POTŘEBNÉ NÁSTROJE
Křížový šroubovák, křída/pomůcka na značení, ohýbací tyče (Mohou být potřebné). Univerzální sestava vzpěr je navržena tak, aby byla tvárná a lze ji ohýbat ručně nebo pomocí ohýbacích tyčí.

2. PŘIPRAVTE HRUDNÍ PODLOŽKU
Chcete-li upravit výšku hrudní podložky, pomocí křížového šroubováku odstraňte dva šrouby. Po úpravě na požadované místo šrouby znovu namontujete.

3. NASTAVENÍ VÝŠKY HRUDNÍ PODLOŽKY
S kyčelní vložkou na místě ve střední linii pacienta a položenou na hřebenu kyčelní kosti upravte její výšku. Hrudní vložka by měla být přibližně 5cm pod podpažím pacienta, aby při sedění nedošlo k nepohodlí. V případě potřeby lze hrudní vložku také ohnout.
POZNÁMKA: Univerzální sestavu vzpěry lze namontovat na levou nebo pravou stranu pacienta.

4. ODEMKNUTÍ TROCHANTEROVÉ VZPĚRY
Odstraňte a uložte šroub pro zajištění úhlu ze trochanterové vzpěry, což vám umožní umístit trochanterovou podložku na požadované místo.

5. UMÍSTĚNÍ TROCHANTEROVÉ PODLOŽKY
S kyčelní podložkou na pacientově střední linii a položenou na kyčelní hřeben nakloňte vzpěru trochanteru, abyste dosáhli požadované polohy podložky, a zašroubujte zajišťovací šroub. Podložka by měla lícovat s tělem. Pokud je to nutné, ohněte nebo otočte vzpěru trochanteru, abyste dosáhli řádné usazení.

TABULKA VELIKOSTÍ

Velikost	Obvod	
1	24 – 30 palců	61 – 76 cm
2	29 – 35 palců	74 – 89 cm
3	34 – 40 palců	86 – 102 cm
4	39 – 45 palců	99 – 114 cm

6. NASTAVENÍ VELIKOSTI
A. Chcete-li upravit velikost ortézy, odlepte ji a protáhněte vnitřní konec pásu přes plastové smyčky na každé straně.
B. Upravte správné usazení. Před opětovným zapnutím pásu by měly být odstraněny boční vzpěry, které jsou protaženy mechanismem.
C. Přeložte a znovu připojte každý konec ortézy.
POZNÁMKA: Rozsahy velikostí jsou pouze orientační. Podle potřeby upravujte, dokud nedosáhnete dobrého usazení.

7. UVOLNĚNÍ
Před použitím ortézy umístěte tahací poutka blízko zadního panelu a ortézu vysuňte.

8. UMÍSTĚNÍ SESTAVY VZPĚR
Nasaďte pacientovi pás. Umístěte sestavu univerzální vzpěry na pás pomocí hrudních a trochanterových podložek na místě. Křídou vytvořte 4 značky na horním a dolním okraji pásu, kde dosednou hliníkové vzpěry.

9. PŘIPOJTE SESTAVU VZPĚR
Přeneste značky do vnitřku pásu a použijte k umístění univerzální sestavy vzpěr. Stisknutím dolů zajistěte.

10. PŘIPOJTE NAPÍNACÍ POPRUHY
A. Podle obrázku připevněte přední napínací popruh.
B. Zadní napínací pásek se připojuje k materiálu suchého zipu na mechanismu. Jakmile je ortéza přizpůsobena pacientovi, podle potřeby ji utáhněte.

11. UMÍSTĚNÍ BOČNÍHO PANELU
Přiložte boční panel s kyčelní vložkou na opačné straně pásu, jak je znázorněno. Stisknutím dolů zajistěte. Kyčelní podložky lze přemístit na boční panely, umístit přímo na pás nebo úplně odstranit, pokud je to nepohodlné.

12. NASAZENÍ ORTÉZY
A. Požádejte pacienta, aby ortézu zcela vysunul.
B. Vyzvěte pacienta, aby se hluboce nadechl a pás co nejtěsněji ovinul a umístil pravý konec pásu přes levý konec. Pevným zatlačením zajistěte.
POZNÁMKA: Je-li třeba, zahněte konce pásu nahoru nebo dolů, abyste dosáhli dokonalého usazení nahoře i dole.

13. ZATAŽENÍ PÁSU
A. Poučte pacienta, aby protáhl palce otvory v poutkách a vytáhl je směrem od těla. Levé tahací poutko ovládá stažení dole a pravé tahací poutko ovládá stažení nahoře. Podle potřeby upravte stažení.
B. Zajistěte poutka na suchý zip na přední straně ortézy.
POZNÁMKA: Poučte pacienta, aby pokaždé použil ortézu ve stejné poloze.

14. DOTAŽENÍ A SEŘÍZENÍ
Podle potřeby přemístěte nebo utáhněte přední a zadní napínací pásky, abyste vyvinuli požadovanou sílu. POZNÁMKA: Hrudní a trochanterové podložky musí být na pacientovi zarovnané, aby bylo možné vyvinout příslušnou sílu. Podle potřeby upravte napínací pásky nebo ohněte vzpěry

15. OVĚŘTE POHODLÍ
Ubezpečte se, že je ortéza pohodlná při sezení. Zkontrolujte, zda podložka trochanteru není příliš nízko a hrudní vložka není nepříjemně vysoko.

16. ODSTRANĚNÍ ORTÉZY
Chcete-li sejmout ortézu, dejte pacientovi pokyn, aby odlepil úchyty a umístil je co nejblíže k zadnímu panelu. Zcela roztáhněte ortézu, aby byla připravena k použití, když ji znovu nasadíte.

17. ZJISTĚTE SPRÁVNOU STRANU
Pokud je vyžadována hrudní podložka, určete, ke kterému konci hrudní vzpěry se hrudní podložka připevní.

18. INSTALACE HRUDNÍ PODLOŽKY
Pomocí samčích a samičích nýtů sestavte hrudní disk ke vzpěře hrudníku. Poté přidejte pěnu a rukáv. Rozepněte rukáv hrudní vycpávky, abyste odkryli dva body, k nimž se bude připevňovat vzpěra hrudníku. Pomocí dvou dodaných šroubů připevněte hrudní vzpěru. Jakmile je na místě, zavřete hrudní rukáv.

19. UMÍSTĚNÍ HRUDNÍ PODLOŽKY
Znovu nasaďte ortézu. Hrudní podložka by měla sedět přibližně 2,5 cm pod klíční kostí. V případě potřeby lze vzpěru snadno ohnout, aby bylo dosaženo správného usazení.

20. MOŽNOSTI ÚPRAV
A. Tento produkt může být podstatně upraven osobou s odbornými znalostmi. Další informace najdete na stránce www.aspenmp.com/education/product-modifications.
B.Doporučeno: Naskenujte QR kód a prohlédněte si instruktážní video.

ZAMÝŠLENÉ POUŽITÍ
Poskytnout úlevu od příznaků spojených se skoliózou dospělých.

INDIKACE
Příznaky související s skoliózou dospělých.

KONTRAINDIKACE
Přecitlivělost nebo alergie na některý z materiálů, z kterých je podpěra vyrobena. Otok lymfatické tkáně způsobený poruchami oběhu. Pacienti, kteří nesmí nosit ortézu na základě lékařských pokynů.

BEZPEČNOSTNÍ OPATŘENÍ
PŘED POUŽITÍM SI PŘEČTĚTE POKYNY. Před použitím tohoto zařízení je třeba zajistit řádné proškolení. Tyto pokyny jsou pouze pokyny a nejsou nabízeny jako lékařská doporučení. Pokud trpíte vážným zdravotním stavem, důrazně doporučujeme, abyste se před použitím tohoto produktu poradili s kvalifikovaným zdravotnickým pracovníkem. Aby byl tento produkt účinný, je nutné jeho správné nastavení. Za určitých okolností může tento produkt předepsat lékař. Další informace naleznete v omezené záruce.

POKYNY K PÉČI
Ruční praní pouze při 30°C; Vyperte v jemném pracím prostředku; Sušte na vzduchu; Nepoužívejte bělidlo ani jiné chemické látky.

MATERIÁLY
Nylon, polyester, polyuretan, HDPE, PVC, hliník, nerezová ocel, guma, neopren

NENÍ VYROBENO Z LATEXU Z PŘÍRODNÍHO KAUČUKU.

LIKVIDACE
Produkt může být bezpečně zlikvidován v souladu s místními zákony.

PODÁVÁNÍ ZPRÁV
Jakýkoli závažný incident týkající se použití tohoto zařízení jak příslušnému orgánu ve vašem státě, tak výrobci (uveden v tomto dokumentu).

OMEZENÁ ZÁRUKA
Společnost Aspen Medical Products, LLC, Irvine, CA 92618 zaručuje uživateli, který původně zakoupil tento produkt, že neobsahuje vady na materiálu a zpracování. Výhradní povinností společnosti Aspen Medical Products, LLC v případě porušení záruky je provést opravu nebo výměnu vadného produktu nebo jeho části (částí).

Společnost Aspen Medical Products, LLC nebude mít podle této omezené záruky žádnou povinnost v případě, že:
(a) Produkt nebyl zakoupen od společnosti Aspen Medical Products, LLC nebo prostřednictvím autorizovaných distribučních kanálů;
(b) Produkt je pozměněn;
(c) Do produktu jsou vloženy jakékoli součásti, které nedodává společnost Aspen Medical Products, LLC; nebo
(d) Produkt se nepoužívá v souladu s pokyny k použití společnosti Aspen Medical Products, LLC.

VÝŠE UVEDENÉ JE JEDINÝM A VÝLUČNÝM PROSTŘEDKEM NÁPRAVY V PŘÍPADĚ PORUCHY NEBO ZÁVADY PRODUKTU. SPOLEČNOST ASPEN MEDICAL PRODUCTS, LLC NENESE ODPOVĚDNOST PODLE TÉTO ANI PODLE PŘEDPOKLÁDANÉ ZÁRUKY ZA JAKÉKOLI PŘÍMÉ, ZVLÁŠTNÍ, NÁHODNÉ NEBO NÁSLEDNÉ ŠKODY. TATO ZÁRUKA NAHRAZUJE VŠECHNY OSTATNÍ ZÁRUKY, VÝSLOVNÉ NEBO PŘEDPOKLÁDANÉ, VČETNĚ ZÁRUKY PRODEJNOSTI NEBO VHODNOSTI PRO KONKRÉTNÍ ÚČEL NEBO POUŽITÍ, A VEŠKERÉ ZÁVAZKY NEBO ZÁVAZKY ZE STRANY ZDRAVOTNICKÝCH PRODUKTŮ SPOLEČNOSTI ASPEN A ZA ŠKODY VZNIKLÉ V DŮSLEDKU NEBO V SOUVISLOSTI S POUŽÍVÁNÍM PRODUKTŮ, KTERÉ JSOU TÍMTO SPOLEČNOSTÍ ASPEN MEDICAL PRODUCTS, LLC ODMÍTNUTY A VYLOUČENY.

Tato záruka vám dává konkrétní zákonná práva a můžete mít další práva, která se liší od místa k místu.

Seznam autorizovaných distributorů ve vaší oblasti je k dispozici na vyžádání.

DANSK

DELE
a. Bryst stykke b. Bryststiver c. Thorax Stykke d. Forreste spændestrop
e. Bageste spændestrop f. Thorax Stiver g. Iliac Pude h. Lateral Panel i. Bælte
j. Bageste panel k. Trochanter Pude. Trochanter Stiver m. Træk Fane n. Lukningsrem

1. VÆRKTØJ DER SKAL BRUGES
Phillips-skruetrækker, kridt / TIL markering, bøjningsstænger (kan være nødvendigt). Den universelle stiver er designet til at være bøjelig og kan bøjes manuelt eller med bøjningsstænger.

2. FORBEREDNING AF THORAX STYKKE
For at lave en justering af brystkassens højde skal du bruge en stjerneskruetrækker til at fjerne de to skruer. Du installerer skruerne igen efter justering af den ønskede placering.

3. JUSTERING AF THORAX STYKKETS HØJDE
Med iliac puden på plads ved patientens midterlinje og hvilende på iliac bryst, skal du justere thorax stykkets højde. Thorax puden skal være ca. 2 tommer under patientens underarm for at undgå ubehag, når man sidder. Om nødvendigt kan thorax puden også vinkles.
BEMÆRK: Den universelle stiver kan både monteres på venstre eller højre side af patienten.

4. LÅS TROCHANTER STIVEREN OP
Fjern og gem vinkellåseskruen fra trochanter-stiveren, som giver dig mulighed for at placere trochanter puden på det ønskede sted.

5. POSITION TROCHANTER PUDE
Med iliac pudenpå patientens midterlinje og hvilende på iliac bryst, vinkel trochanterstiveren for at opnå den ønskede pude position og udskift låseskruen. Puden skal passe fladt tæt mod kroppen. Hvis det er nødvendigt, skal du bøje eller dreje trochanterstiveren for at opnå en korrekt pasform.

STØRRELSE GUIDE		
Størrelse	Omkreds	
1	24 – 30 tommer	61 – 76 cm
2	29 – 35 tommer	74 – 89 cm
3	34 – 40 tommer	86 – 102 cm
4	39 – 45 tommer	99 – 114 cm

6. STØRRELSE JUSTERING
A. For at justere støttens størrelse skal du skrælle op og trække den indvendige ende af bæltet gennem plastløkken på begge sider.
B. Juster for at opnå en korrekt pasform. Før bæltet monteres igen, skal sidestøtter, der trækkes gennem mekanismen, fjernes.
C. Fold og fastgør hver ende af støtten igen.
BEMÆRK: Størrelsesintervaller er kun retningslinjer. Juster efter behov, indtil der er fundet en god pasform.

7. STRAM OG FJERN ALT LØST
Inden du påfører støtten, skal du placere trækfligerne tæt på det bageste panel og strække støtten helt ud.

8. PLACERING AF STIVER-MONTERING
Påfør bæltet på patienten. Placer den universelle stiver samling over bæltet med thorax- og trochanter puder på plads. Brug et kridt til at skabe 4 mærker på de øvre og nedre kanter af bæltet, hvor aluminiumstivere skal være.

9. MONTERING AF STIVER MONTERING
Overfør makeringerne til indersiden af bæltet, og brug dem til at placere den universelle stiver. Tryk ned for at fastgøre.

10. PÅFØR SPÆNDNINGSTOPPER
A. Fastgør den forreste spændestrop som vist.
B. Den bageste spændestrop forbinder med løkkemateriale på mekanismen. Stram efter behov, når støtten er blevet tilpasset til patienten.

11. PLACER LATERAL PANEL
Påfør sidepanelet med iliac puden på den modsatte side af bæltet, som vist. Tryk ned for at fastgøre. Iliac-puder kan placeres på sidepanelerne, placeres direkte på bæltet eller fjernes helt, hvis de ikke føles behagelige.

12. PÅFØR STØTTEN
A. Instruer patienten, hvorledes støtten strækkes helt ud.
B. Giv patienten instruktion hvordan man inhalerer dybt og bæltet skal sættes så tæt som muligt ved at placere den højre ende af bæltet over den venstre ende. Tryk fast ned for at fastgøre.
BEMÆRK: Om nødvendigt, lav en vinkel op eller ned på stroppens ender for at opnå en tæt pasform både øverst og nederst.

13. KOMPRIMER BÆLTE
A. Instruer patienten om hvordan han/hun skal sætte tommelfingrene gennem hullerne i trækfligene og trække væk fra kroppen. Den højre trækfane styrer den øvre kompression, og den venstre trækfane styrer den nedre kompression. Juster kompression efter behov.
B. Fastgør trækfligene til løkken i bæltets forreste område.
BEMÆRK: Giv patienten Instruktion patienten om brug af støtten i samme position hver gang.

14. STRAM OG JUSTER
Omplacer eller stram de forreste og bageste spændestropper efter behov for at anvende den ønskede kraft. BEMÆRK: Thorax- og trochanter puder skal flugte med patienten for at anvende passende kraft. Juster spændestropper eller bøj stivere efter behov

15. BEKRÆFT KOMFORT
Bekræft, at støtten er behagelig, når der siddes ned. Kontroller, at trochanter puden ikke er for lav, og at thorax puden ikke er ubehageligt høj.

16. FJERNELSE AF STØTTE
For at fjerne støtten skal du bede patienten om at trække trækfligene op og placere dem så tæt på bagpanelet som muligt. Forlæng støtten, så den er klar til brug, når den påføres igen.

17. IDENTIFIER DEN KORREKTE SIDE
Hvis et bryst puden er påkrævet, skal du bestemme, hvilken ende af bryststiveren, bryst puden skal fastgøres til.

18. PÅSÆTTELSE AF BRYST PUDE
Brug han og hun nitter til at samle brystskiven til brystbenet. Tilsæt derefter skummet og ærmet. Pak ud thorax pudens ærme for at blotlægge de to punkter, hvor bryststiverne skal fastgøres. Brug de to medfølgende skruer til at fastgøre bryststiveren. Når den er på plads, luk thorakale ærmet med lynlåsen.

19. POSITION FOR BRYST PUDE
Anvend støtten igen. Bryst puden skal være ca. 1 tomme under kravebenet. Hvis det er nødvendigt, kan stiveren let bøjes for at opnå en korrekt pasform.

20. ÆNDRINGSMULIGHEDER
A.Dette produkt kan ændres af en person med ekspertise. Du kan finde flere oplysninger på www.aspenmp.com/education/product-modifications.
B.Anbefalet: Scan QR-koden for en detaljeret instruktionsvideo.

ANVENDELSESFORMÅL
At give lindring fra symptomer forbundet med voksen skoliose.

INDIKATIONER
Symptomer relateret til voksen skoliose.

KONTRAINDIKATIONER
Overfølsomhed eller allergi over for de materialer, bøjlen er fremstillet af. Hævelse i lymfevævet forårsaget af kredsløbssygdomme. Patienter, der ikke har tilladelse til at bære en bøjle i henhold til medicinske instruktioner.

FORHOLDSREGLER
DISSE INSTRUKTIONER SKAL LÆSES FØR BRUG. Korrekt træning i brug af denne enhed skal finde sted, inden den anvendes. Disse anvisninger er kun retningslinjer og skal ikke bruges som medicinske anbefalinger. Hvis du lider af en alvorlig medicinsk tilstand, er det kraftigt anbefalet at du konsulterer en autoriseret sundhedsperson, inden du bruger dette produkt. En korrekt montering er krævet for at dette produkt skal være effektivt. Under nogle omstændigheder kan dette produkt ordineres af en læge. Se den begrænsede garanti for yderligere information.

PLEJEINSTRUKTIONER
Håndvask kun ved 30 ° C; Vask med en mild rengøringsmiddel; Lufttørring; Brug ikke blegemiddel eller andre kemikalier.

MATERIALER
Nylon, polyester, polyuretan, HDPE, PVC, aluminium, rustfrit stål, gummi, neopren

DER ER INTET NATURGUMMILATEX I ENHEDEN.

MED HENSYN TIL BORTSKAFFELSE
Produktet skal bortskaffes sikkert i overensstemmelse med lokale love.

RAPPORTERING
Venligst rapportér enhver alvorlig hændelse, der involverer brugen af denne enhed til både den kompetente myndighed i din stat og til producenten (angivet i dette dokument).

BEGRÆNSET GARANTI
Aspen Medical Products, LLC, Irvine, CA 92618, giver garanti over for brugeren, der oprindeligt køber dette produkt, at det er fri for mangler i materiale og udførelse. Den eneste forpligtelse Aspen Medical Products, LLC har i tilfælde af misligholdelse af garantien er reparation eller udskiftning af det eller de defekte produkter eller dele.

Aspen Medicinal firmaer, LLC er ikke forpligtet til i henhold til denne begrænsede garanti i tilfælde af:
(a) Produktet er ikke købt fra Aspen Medical Products, LLC eller gennem en af de autoriserede distributionskanaler;
(b) Produktet er blevet ændret;
(c) Alle dele, der er sat i produktet og ikke er leveret af Aspen Medical Products, LLCt; eller
(d) Produktet anvendes ikke i overensstemmelse med Aspen Medical Products, LLC brugsvejledning.

DET FOREGÅENDE ER DEN ENESTE OG EKSKLUSIVE RETSMIDDEL FOR FEJL I SERVICE AF, ELLER OM DER ER DEFEKTER I PRODUKTET. ASPEN MEDICAL PRODUCTS, LLC HAR IKKE ANSVARET UNDER DENNE ELLER UNDERFORSTÅEDE GARANTI FOR ALLE DIREKTE, SPECIALE, TILFÆLDIGE ELLER FØLGENDE SKADER. DENNE GARANTI ER I FORBINDELSE MED ALLE ANDRE GARANTIER, UDTRYKKET ELLER UNDERFORSTÅET, INKLUSIVT GARANTIEN FOR SALGSBARHED ELLER EGNETHED TIL ET SÆRLIGT FORMÅL ELLER BRUG, OG ALLE FORPLIGTELSER ELLER ANSVAR PÅ DEN DEL AF ASPEN LÆGEMIDLER, DER BRUGES I FORBINDELSE MED LÆGEMIDLER, ANVENDELSE AF PRODUKTER, DER ER FRISKRIVET OG UDELUKKET AF ASPEN MEDICAL PRODUCTS, LLC.

Denne garanti giver dig specifikke juridiske rettigheder, og eventuelle andre rettigheder, dette kan variere fra sted til sted.

En liste over autoriserede distributører i dit område er tilgængelig efter anmodning.

ΕΛΛΗΝΙΚΑ

ΜΕΡΗ
a. Μαξιλαράκι Στέρνου b. Στυλίδιο Στέρνου c. Θωρακικό Μαξιλαράκι
d. Εμπρόσθιο Λουρί Πίεσης e. Οπίσθιο Λουρί Πίεσης f. Θωρακικό Στυλίδιο
g. Μαξιλαράκι Λαγονίου h. Πλευρικό Φύλλο i. Ζώνη j. Οπίσθιο Φύλλο
k. Μαξιλαράκι Τροχαντήρα l. Στυλίδιο Τροχαντήρα m. Δαχτυλίδι n. Λουρί Κουμπώματος

1. ΑΠΑΡΑΙΤΗΤΑ ΕΡΓΑΛΕΙΑ
Σταυροκατσάβιδο, Κιμωλία/Συσκευή Σήμανσης, Μεταλλικές Ράβδοι Κάμψης (Ίσως χρειαστούν). Ο γενικός μηχανισμός υποστύλωσης έχει σχεδιαστεί ώστε να είναι εύκαμπτος και δύνατοι να λυγίζει με το χέρι ή με ράβδους κάμψεως.

2. ΠΡΟΕΤΟΙΜΑΣΙΑ ΘΩΡΑΚΙΚΟΥ ΜΑΞΙΛΑΡΙΟΥ
Για να προσαρμόσετε το ύψος του θωρακικού μαξιλαριού, χρησιμοποιήστε σταυροκατσάβιδο για να αφαιρέσετε τις δύο βίδες. Θα ξανατοποθετήσετε τις βίδες μετά την προσαρμογή στην επιθυμητή θέση.

3. ΡΥΘΜΙΣΗ ΥΨΟΥΣ ΘΩΡΑΚΙΚΟΥ ΜΑΞΙΛΑΡΙΟΥ
Με το λαγόνιο μαξιλαράκι στην θέση του στον κεντρικό άξονα του ασθενούς, και ακουμπώντας στην λαγόνια ακρολοφία, προσαρμόστε το ύψος του θωρακικού μαξιλαριού. Το θωρακικό μαξιλαράκι θα πρέπει να βρίσκεται περίπου 5 εκ. (2 ίντσες) κάτω από την μασχάλη του ασθενούς για την αποφυγή ενόχλησης όταν κάθεται. Εάν χρειάζεται, το θωρακικό μαξιλαράκι μπορεί επίσης να σχηματίζει γωνία.
ΣΗΜΕΙΩΣΗ: Ο γενικός μηχανισμός υποστύλωσης μπορεί να εφαρμοστεί στην αριστερή ή στην δεξιά πλευρά του ασθενούς.

4. ΑΠΑΣΦΑΛΙΣΗ ΣΤΥΛΙΔΙΟΥ ΤΡΟΧΑΝΤΗΡΑ
Αφαιρέστε και κρατήστε την βίδα ασφάλισης γωνίας από το στυλίδιο τροχαντήρα, αυτό θα σας επιτρέψει να τοποθετήσετε το μαξιλαράκι του τροχαντήρα στο επιθυμητό σημείο.

5. ΤΟΠΟΘΕΤΗΣΗ ΜΑΞΙΛΑΡΙΟΥ ΤΡΟΧΑΝΤΗΡΑ
Με το λαγόνιο μαξιλαράκι στον κεντρικό άξονα του ασθενούς και ακουμπώντας στην λαγόνια ακρολοφία, δημιουργήστε γωνία στο στυλίδιο του τροχαντήρα για να πετύχετε την επιθυμητή θέση του μαξιλαριού και ξανατοποθετήστε την βίδα ασφάλισης. Το μαξιλαράκι θα πρέπει να είναι ευθυγραμμισμένο με το σώμα. Εάν χρειάζεται, λυγίστε ή στρίψτε το στυλίδιο του τροχαντήρα για να επιτύχετε κατάλληλη εφαρμογή.

ΟΔΗΓΟΣ ΔΙΑΛΟΓΗΣ ΜΕΓΕΘΟΥΣ		
Μέγεθος	Περιφέρεια	
1	24 – 30 ιντ.	61 – 76 εκ.
2	29 – 35 ιντ.	74 – 89 εκ.
3	34 – 40 ιντ.	86 – 102 εκ.
4	39 – 45 ιντ.	99 – 114 εκ.

6. ΠΡΟΣΑΡΜΟΓΗ ΜΕΓΕΘΟΥΣ
Α. Για να προσαρμόσετε το μέγεθος του νάρθηκα, τραβήξτε προς τα έξω την εσωτερική άκρη της ζώνης μέσω του πλαστικού βρόχου στην κάθε πλευρά.
Β. Προσαρμόστε έτσι ώστε να πετύχετε σωστή εφαρμογή. Πριν ξανατοποθετήσετε την ζώνη, οι πλευρικοί δετήρες που τραβιούνται μέσα από τον μηχανισμό θα πρέπει να αφαιρεθούν.
C. Διπλώστε και ξανασυνδέστε την κάθε άκρη του νάρθηκα.
ΣΗΜΕΙΩΣΗ: Το εύρος των μεγεθών δίνεται μόνο ενδεικτικώς. Προσαρμόστε ως απαιτείται έως ότου πετύχετε καλή εφαρμογή.

7. ΑΦΑΙΡΕΣΗ ΧΑΛΑΡΩΣΗΣ
Πριν τοποθετήσετε τον νάρθηκα, τοποθετήστε τα δαχτυλίδια κοντά στο πίσω φύλλο και εκτείνετε εντελώς τον νάρθηκα.

8. ΤΟΠΟΘΕΤΗΣΗ ΜΗΧΑΝΙΣΜΟΥ ΥΠΟΣΤΥΛΩΣΗΣ
Τοποθετήστε την ζώνη στον ασθενή. Περάστε τον γενικό μηχανισμό υποστύλωσης πάνω από την ζώνη με τα μαξιλαράκια θώρακος & τροχαντήρα στην θέση τους. Με κιμωλία, κάντε 4 σημάδια στην επάνω και κάτω άκρη της ζώνης εκεί που εδράζονται τα αλουμινένια στυλίδια.

9. ΣΥΝΔΕΣΗ ΜΗΧΑΝΙΣΜΟΥ ΥΠΟΣΤΥΛΩΣΗΣ
Μεταφέρετε τα σημάδια στο εσωτερικό της ζώνης και χρησιμοποιήστε τα για να τοποθετήσετε τον μηχανισμό υποστύλωσης. Πιέστε προς τα κάτω για τον ασφαλίσετε.

10. ΤΟΠΟΘΕΤΗΣΗ ΤΩΝ ΛΟΥΡΙΩΝ ΤΑΝΥΣΗΣ
Α. Συνδέστε το μπροστινό λουρί τάνυσης όπως φαίνεται.
Β. Το πίσω λουρί τάνυσης συνδέεται με το υλικό του βρόχου στον μηχανισμό. Σφίξτε όσο χρειάζεται όταν ο νάρθηκας έχει εφαρμοστεί στον ασθενή.

11. ΤΟΠΟΘΕΤΗΣΗ ΠΛΕΥΡΙΚΟΥ ΦΥΛΛΟΥ
Τοποθετήστε το πλευρικό φύλλο με το λαγόνιο μαξιλαράκι στην αντίθετη πλευρά της ζώνης, όπως φαίνεται. Πιέστε προς τα κάτω για τον ασφαλίσετε. Τα λαγόνια μαξιλαράκια μπορούν να επανατοποθετηθούν στα πλευρικά φύλλα, κατευθείαν επάνω στην ζώνη ή να αφαιρεθούν εντελώς εάν προκαλούν ενόχληση.

12. ΤΟΠΟΘΕΤΗΣΗ ΤΟΥ ΝΑΡΘΗΚΑ
Α. Υποδείξτε στον ασθενή να απλώσει εντελώς τον νάρθηκα.
Β. Ζητήστε από στον ασθενή να πάρει βαθιά αναπνοή και τυλίξτε γύρω την ζώνη όσο πιο σφιχτά γίνεται τοποθετώντας την δεξιά άκρη της ζώνης επάνω από την αριστερή άκρη. Πιέστε δυνατά προς τα κάτω για να τον ασφαλίσετε.
ΣΗΜΕΙΩΣΗ: Εάν χρειάζεται, φέρτε σε γωνία τις άκρες της ζώνης προς τα πάνω ή προς τα κάτω για να πετύχετε στενή εφαρμογή και στο πάνω και στο κάτω μέρος.

13. ΖΩΝΗ ΣΥΜΠΙΕΣΗΣ
Α. Υποδείξτε στον ασθενή να περάσει τους αντίχειρες μέσα από τις τρύπες των δαχτυλιδιών και να τα τραβήξει μακριά από το σώμα. Το αριστερό δαχτυλίδι ελέγχει την πάνω συμπίεση και το δεξί δαχτυλίδι ελέγχει την κάτω συμπίεση. Ρυθμίστε την συμπίεση όσο χρειάζεται.
Β. Ασφαλίστε τα δαχτυλίδια στον βρόχο στο μπροστινό μέρος του νάρθηκα.
ΣΗΜΕΙΩΣΗ: Υποδείξτε στον ασθενή να εφαρμόζει τον νάρθηκα στην ίδια θέση κάθε φορά.

14. ΣΦΙΞΙΜΟ ΚΑΙ ΠΡΟΣΑΡΜΟΓΗ
Επανατοποθετήστε ή σφίξτε τα εμπρόσθια & οπίσθια λουριά τάνυσης ως απαιτείται για να εφαρμόσετε την επιθυμητή δύναμη. ΣΗΜΕΙΩΣΗ: Τα μαξιλαράκια θώρακος & τροχαντήρα θα πρέπει να είναι ευθυγραμμισμένα με τον ασθενή για να επιτυχθεί ή κατάλληλη πίεση. Ρυθμίστε τα λουριά τάνυσης ή λυγίστε τα στυλίδια ως απαιτείται.

15. ΕΠΙΒΕΒΑΙΩΣΗ ΑΝΕΣΗΣ
Επιβεβαιώστε πως ο νάρθηκας είναι άνετος σε καθήμενη στάση. Ελέγξτε ότι το μαξιλαράκι τροχαντήρα δεν είναι πολύ χαμηλά και πως το θωρακικό μαξιλαράκι δεν βρίσκεται ψηλά για να μηνι ενοχλεί.

16. ΑΦΑΙΡΕΣΗ ΝΑΡΘΗΚΑ
Για να αφαιρέσετε τον νάρθηκα, υποδείξτε στον ασθενή να βγάλει τα δαχτυλίδια και να τα τοποθετήσει όσο πιο κοντά γίνεται στο πίσω φύλλο. Εκτείνετε εντελώς τον νάρθηκα ώστε να είναι έτοιμος για χρήση όταν επανατοποθετηθεί.

17. ΑΝΑΓΝΩΡΙΣΤΕ ΤΗΝ ΣΩΣΤΗ ΠΛΕΥΡΑ
Εάν χρειαστεί το μαξιλαράκι του στέρνου, προσδιορίστε σε ποια άκρη του στυλιδίου του στέρνου θα συνδεθεί το μαξιλαράκι του στέρνου.

18. ΤΟΠΟΘΕΤΗΣΗ ΜΑΞΙΛΑΡΙΟΥ ΣΤΕΡΝΟΥ
Χρησιμοποιήστε τα αρσενικά και θηλυκά πριτσίνια για να μοντάρετε τον δίσκο του στέρνου στο στυλίδιο του στέρνου. Στην συνέχεια προσθέστε το αφρολέξ και την θήκη. Ανοίξτε το φερμουάρ της θωρακικής θήκης για να αποκαλύψετε τα δύο σημεία όπου θα συνδεθεί το στυλίδιο του στέρνου. Χρησιμοποιήστε τις δύο βίδες για να συνδέσετε το στυλίδιο του στέρνου. Όταν μπει στην θέση του, κλείστε το φερμουάρ της θωρακικής θήκης.

19. ΤΟΠΟΘΕΤΗΣΗ ΜΑΞΙΛΑΡΙΟΥ ΣΤΕΡΝΟΥ
Επανατοποθετήστε τον νάρθηκα. Το μαξιλάρι του στέρνου θα πρέπει να κάθεται περίπου 2.5 εκ. (1 ίντσα) κάτω από την κλείδα. Εάν χρειάζεται, το στυλίδιο μπορεί εύκολα να καμφθεί για να επιτυχθεί κατάλληλη εφαρμογή.

20. ΕΠΙΛΟΓΕΣ ΤΡΟΠΟΠΟΙΗΣΗΣ
Α. Το προϊόν αυτό μπορεί να τροποποιηθεί σε μεγάλο βαθμό από κάποιο άτομο με εμπειρία. Για περισσότερες πληροφορίες, επισκεφθείτε το www.aspenmp.com/education/product-modifications.
Β. Συστήνεται: Σαρώστε τον κωδικό QR για βίντεο με λεπτομερείς οδηγίες.

ΠΡΟΒΛΕΠΟΜΕΝΗ ΧΡΗΣΗ
Ανακούφιση από συμπτώματα σχετιζόμενα με σκολίωση ενηλίκων.

ΕΝΔΕΙΞΕΙΣ
Συμπτώματα σχετιζόμενα με σκολίωση ενηλίκων.

ΑΝΤΕΝΔΕΙΞΕΙΣ
Υπερευαισθησία ή αλλεργίες σε κάποιο από τα υλικά από τα οποία είναι φτιαγμένος ο νάρθηκας. Οίδημα του λυμφατικού ιστού προκαλούμενο από κυκλοφορικές διαταραχές. Ασθενείς που δεν τους επιτρέπεται να φορούν νάρθηκα σύμφωνα με ιατρικές οδηγίες.

ΠΡΟΦΥΛΑΞΕΙΣ
ΔΙΑΒΑΣΤΕ ΤΙΣ ΟΔΗΓΙΕΣ ΠΡΙΝ ΤΗΝ ΧΡΗΣΗ. Θα πρέπει να προηγείται σωστή εκπαίδευση στην χρήση αυτής της συσκευής πριν την χρήση της. Οι οδηγίες αυτές αποτελούν κατευθυντήριες γραμμές μόνο και δεν προσφέρονται ως ιατρικές συστάσεις. Εάν πάσχετε από κάποια σοβαρή ιατρική κατάσταση, θα πρέπει να συμβουλευτείτε κάποιον κατάλληλο επαγγελματία στον χώρο της υγείας πριν χρησιμοποιήσετε αυτό το προϊόν. Για να είναι αποτελεσματικό το προϊόν αυτό θα πρέπει να εφαρμοστεί σωστά. Σε ορισμένες περιπτώσεις, το προϊόν αυτό μπορεί να συνταγογραφηθεί από γιατρό. Δείτε την περιορισμένη εγγύηση για περεταίρω πληροφορίες.

ΟΔΗΓΙΕΣ ΣΥΝΤΗΡΗΣΗΣ
Πλύσιμο με το χέρι μόνο στους 30° C. Πλένετε με ήπιο καθαριστικό. Στεγνώστε στον αέρα. Μην κάνετε χρήση χλωρίου ή άλλων χημικών.

ΥΛΙΚΑ
Νάιλον, Πολυεστέρας, Πολυουρεθάνη, Πολυαιθυλένιο υψηλής πυκνότητας (HDPE), Πολυβινυλοχλωρίδιο (PVC), Αλουμίνιο, Ανοξείδωτο ατσάλι, Καουτσούκ, Νεοπρένιο

ΔΕΝ ΕΙΝΑΙ ΦΤΙΑΓΜΕΝΟ ΜΕ ΛΑΤΕΞ ΑΠΟ ΦΥΣΙΚΟ ΚΑΟΥΤΣΟΥΚ.

ΑΠΟΡΡΙΨΗ
Το προϊόν μπορεί να απορριφθεί με ασφάλεια σύμφωνα με τους τοπικούς κανονισμούς.

ΠΑΡΟΧΗ ΣΤΟΙΧΕΙΩΝ
Αναφέρετε οποιοδήποτε σοβαρό περιστατικό σχετικά με την χρήση της συσκευής αυτής στην αρμόδια Αρχή της χώρας σας και στον κατασκευαστή (αναγράφεται στο παρόν έγγραφο).

ΠΕΡΙΟΡΙΣΜΕΝΗ ΕΓΓΥΗΣΗ
Η Aspen Medical Products, LLC, Irvine, CA 92618, εγγυάται προς τον χρήστη που έχει κάνει την αρχική αγορά του παρόντος προϊόντος πως δεν έχει ελαττώματα στα υλικά και την ποιότητα κατασκευής. Η μόνη υποχρέωση της Aspen Medical Products, LLC στην περίπτωση της μη ορθής εγγύησης θα είναι η επισκευή ή η αντικατάσταση του ελαττωματικού προϊόντος ή μέρους(-ών) του.

Η Aspen Medical Products, LLC δεν φέρει καμία υποχρέωση σύμφωνα με την παρούσα περιορισμένη εγγύηση στην περίπτωση που:
(α) Το προϊόν δεν έχει αγοραστεί από την Aspen Medical Products, LLC ή μέσω των εξουσιοδοτημένων της προμηθευτικών οδών.
(β) Το προϊόν έχει υποστεί μετατροπές.
(γ) Εξαρτήματα που δεν τα έχει προμηθεύσει η Aspen Medical Products, LLC έχουν ενσωματωθεί στο προϊόν, ή
(δ) Το προϊόν δεν έχει χρησιμοποιηθεί σύμφωνα με τις Οδηγίες Χρήσης της Aspen Medical Products, LLC.

ΤΑ ΠΡΟΑΝΑΦΕΡΘΕΝΤΑ ΑΠΟΤΕΛΟΥΝ ΤΗΝ ΜΟΝΗ ΚΑΙ ΑΠΟΚΛΕΙΣΤΙΚΗ ΑΠΟΖΗΜΙΩΣΗ ΣΤΗΝ ΣΥΝΤΗΡΗΣΗ, Ή ΕΛΑΤΤΩΜΑ, ΤΟΥ ΠΡΟΪΟΝΤΟΣ. Η ASPEN MEDICAL PRODUCTS, LLC ΔΕΝ ΦΕΡΕΙ ΕΥΘΥΝΗ ΣΥΜΦΩΝΑ ΜΕ ΤΗΝ ΠΑΡΟΥΣΑ Ή ΤΗΝ ΟΠΟΙΑ ΥΠΟΔΗΛΟΥΜΕΝΗ ΕΓΓΥΗΣΗ ΓΙΑ ΟΠΟΙΕΣΔΗΠΟΤΕ ΑΜΕΣΕΣ, ΕΙΔΙΚΕΣ, ΣΥΝΕΠΑΓΟΜΕΝΕΣ, Ή ΣΥΝΕΠΑΚΟΛΟΥΘΕΣ ΒΛΑΒΕΣ. Η ΠΑΡΟΥΣΑ ΕΓΓΥΗΣΗ ΙΣΧΥΕΙ ΣΕ ΣΥΝΔΥΑΣΜΟ ΜΕ ΤΙΣ ΟΠΟΙΕΣ ΑΛΛΕΣ ΕΓΓΥΗΣΕΙΣ, ΡΗΤΕΣ Ή ΥΠΟΔΗΛΟΥΜΕΝΕΣ, ΣΥΜΠΕΡΙΛΑΜΒΑΝΟΜΕΝΗΣ ΤΗΣ ΕΓΓΥΗΣΗΣ ΕΜΠΟΡΙΚΟΤΗΤΑΣ Ή ΚΑΤΑΛΛΗΛΟΤΗΤΑΣ ΠΡΟΣ ΚΑΠΟΙΟ ΣΥΓΚΕΚΡΙΜΕΝΟ ΣΚΟΠΟ Ή ΧΡΗΣΗ, ΚΑΙ ΜΕ ΟΛΕΣ ΤΙΣ ΥΠΟΧΡΕΩΣΕΙΣ Ή ΕΥΘΥΝΕΣ ΤΗΣ ASPEN ΣΕ Ο,ΤΙ ΑΦΟΡΑ ΤΑ ΙΑΤΡΙΚΑ ΠΡΟΪΟΝΤΑ ΤΗΣ ΓΙΑ ΒΛΑΒΕΣ ΠΟΥ ΠΡΟΚΥΠΤΟΥΝ ΑΠΟ Ή ΣΕ ΣΧΕΣΗ ΜΕ ΤΗΝ ΧΡΗΣΗ ΤΩΝ ΠΡΟΪΟΝΤΩΝ, ΠΟΥ ΔΙΑ ΤΟΥ ΠΑΡΟΝΤΟΣ ΕΞΑΙΡΟΥΝΤΑΙ ΑΠΟ ΤΑ ΙΑΤΡΙΚΑ ΠΡΟΪΟΝΤΑ ΤΗΣ ASPEN, LLC.

Η παρούσα εγγύηση σας προσφέρει συγκεκριμένα νομικά δικαιώματα και ενδέχεται να έχετε άλλα δικαιώματα που διαφέρουν ανάλογα με την τοποθεσία.

Κατάλογος εξουσιοδοτημένων προμηθευτών στην περιοχή σας είναι διαθέσιμος κατόπιν αιτήματος.

NORSK

DELER
a. Brystplate b. Bryststag c. Brystpute d. Anterior strammestropp
e. Posterior strammestropp f. Bryststag g. Hoftepute h. Lateralt panel
i. Belte j. Posteriort panel k. Trochanterpute l. Trochanterstag m. Dratapp
n. Lukkestropp

1. NØDVENDIGE VERKTØY
Stjerneskrutrekker, kritt/markeringsverktøy, bøyestenger (kan være nødvendig). Den universelle stagenheten er utformet for å være smidig og kan bøyes for hånd med bøyestenger.

2. KLARGJØR BRYSTPUTE
For å justere høyden på brystputen, bruk en stjerneskrutrekker for å fjerne de to skruene. Du kan installere skruene igjen etter justering til ønsket sted.

3. JUSTER HØYDEN PÅ BRYSTPUTEN
Med hofteputen på plass i pasientens midtlinje, og hvilende på hoftebenskammen, juster høyden på brystputen. Brystputen bør være omtrent 5 cm under pasientens underarm for å unngå ubehag ved sitting. Om nødvendig kan brystputen også vinkles.
MERK: Den universelle stagenheten kan tilpasses på venstre eller høyre side av pasienten.

4. LÅS OPP TROCHANTERSTAG
Fjern og ta vare på vinkellåseskruen fra trochanterstaget, som lar deg posisjonere trochanterputen på ønsket sted.

5. POSISJONER TROCHANTERPUTEN
Med hofteputen på pasientens midtlinje, hvilende på hoftebenskammen, vinkle trochanterstaget for å oppnå ønsket puteposisjon, og sett i låseskruen igjen. Puten bør sitte tett inntil kroppen. Om nødvendig, bøy eller vri trochanterstaget for å oppnå god passform.

TILPASSINGSVEILEDNING		
Størrelse	Omkrets	
1	24 – 30 tommer	61 – 76 cm
2	29 – 35 tommer	74 – 89 cm
3	34 – 40 tommer	86 – 102 cm
4	39 – 45 tommer	99 – 114 cm

6. STØRRELSESJUSTERING
A. For å justere størrelsen på støtten, trekk opp og dra den indre enden av beltet gjennom plastløkken på hver side.
B. Juster til riktig passform. For festing av beltet på nytt, bør de laterale stagene som trekkes gjennom mekanismen fjernes.
C. Brett og fest hver ende av støtten igjen.
MERK: Størrelsesintervallene er kun veiledende. Juster etter behov, frem til en god passform oppnås.

7. FJERN SLARK
Før støtten påføres, posisjoner dratappene nær det posteriore panelet og utvid støtten helt.

8. PLASSERING AV STAGENHET
Påfør beltet på pasienten. Plasser den universelle stagenheten over beltet med bryst- og trochanterputer på plass. Med kritt lager du 4 merker på de øvre og nedre kantene av beltet der aluminiumsstagene treffer.

9. FEST STAGENHET
Overfør merkene til innsiden av beltet, og bruk disse for å posisjonere den universelle stagenheten. Trykk ned for å feste.

10. FEST STRAMMESTROPPER
A. Fest anterior strammestropp som vist.
B. Den posteriore strammestroppen kobles til løkkematerialet på mekanismen. Stram til etter behov når støtten er montert på pasienten.

11. PLASSER LATERALT PANEL
Påfør det laterale panelet med hofteputen på motsatt side av beltet, som vist. Trykk ned for å feste. Hofteputer kan reposisjoneres på de laterale panelene, plasseres direkte på beltet, eller fjernes helt hvis det er ukomfortabelt.

12. PÅFØR STØTTEN
A. Be pasienten om å utvide støtten helt.
B. Be pasienten om å puste inn dypt og svøpe beltet rundt seg så stramt som mulig, og plassere høyre ende av beltet over venstre ende. Trykk godt ned for å feste.
MERK: Om nødvendig, vinkle endene av beltet opp eller ned for en fin passform på både toppen og bunnen.

13. KOMPRIMER BELTE
A. Instruer pasienten om å smette tomlene gjennom hullene i dratappene og trekke bort fra kroppen. Høyre dratapp kontrollerer øvre kompresjon, og venstre dratapp kontrollerer nedre kompresjon. Juster komprimeringen etter behov.
B. Fest dratappene i løkken i det fremre området av beltet.
MERK: Be pasienten om å påføre støtten i samme posisjon hver gang.

14. STRAM TIL OG JUSTER
Reposisjoner eller stram til de anteriore og posteriore strammestroppene som nødvendig for å påføre ønsket kraft. MERK: Bryst- og trochanterputene må ligge helt inntil pasienten for å kunne påføre riktig kraft. Juster strammestroppene eller bøyestag etter behov

15. BEKREFT KOMFORT
Bekreft at støtten er komfortabel mens pasienten er sittende. Sjekk at trochanterputen ikke sitter for lavt, og at brystputen ikke sitter ukomfortabelt høy.

16. FJERNING AV STØTTEN
For å fjerne støtten, be pasienten om å trekke dratappene opp og plassere dem så nær bakplaten som mulig. Utvid støtten helt, slik at den er klar til bruk når den påføres på nytt.

17. IDENTIFISER KORREKT SIDE
Hvis en brystpute kreves, fastslå hvilken side av bryststaget brystputen skal festes til.

18. INSTALLER BRYSTPUTE
Bruk hann- og hunn-nagler for å montere brystskiven på bryststaget. Fest deretter skummet og hylsen. Åpne brystputehylsen for å eksponere de to punktene der bryststaget skal festes. Bruk de to medfølgende skruene for å feste bryststaget. Når det er på plass, lukk brysthylsen.

19. POSISJONER BRYSTPUTE
Påfør støtten på nytt. Brystputen bør lande ca. 2,5 cm under kragebeinet. Om nødvendig, kan staget enkelt bøyes for å oppnå riktig passform.

20. MODIFISERINGSALTERNATIVER
A.Dette produktet kan modifiseres av en person med ekspertise. For mer informasjon, besøk www.aspenmp.com/education/product-modifications.
B. Anbefalt: Skann QR-koden for en detaljert instruksjonsvideo.

TILTENKT BRUK
Å gi lindring mot symptomer forbundet med skoliose hos voksne.

INDIKASJONER
Symptomer relatert til skoliose hos voksne.

KONTRAINDIKASJONER
Hypersensitivitet eller allergier mot noen av materialene som støtten lages av. Hevelse av lymfevevet forårsaket av kretsløpslidelser. Pasienter som ikke har lov til å bruke en støtte i henhold til medisinske instruksjoner.

FORHOLDSREGLER
LES INSTRUKSJONER FØR BRUK. Passende opplæring i bruken av denne enheten bør finne sted før den tas i bruk. Disse retningslinjene er kun veiledende og tilbys ikke som medisinske anbefalinger. Hvis du lider av en alvorlig medisinsk tilstand, anbefaler vi sterkt at du konsulterer lisensiert helsepersonell før du bruker dette produktet. Riktig passform kreves for at dette produktet skal være effektivt. Under visse omstendigheter, kan dette produktet foreskrives av en lege. Se begrenset garanti for mer informasjon.

PLEIEINSTRUKSJONER
Håndvask kun ved 30 °C; Vask med mildt rengjøringsmiddel; Lufttørk; Ikke bruk blekemiddel eller andre kjemikalier.

MATERIALER
Nylon, polyester, polyuretan, HDPE, PVC, aluminium, rustfritt stål, gummi, neopren

IKKE LAGET MED NATURLIG GUMMILATEKS.

AVHENDING
Produktet kan trygt avhendes i samsvar med lokale lover.

RAPPORTERING
Rapporter alle alvorlige hendelser som involverer bruken av denne enheten til både kompetent myndighet i ditt land og til produsenten (oppført i dette dokumentet).

BEGRENSET GARANTI
Aspen Medical Products, LLC, Irvine, CA 92618, garanterer til brukeren som opprinnelig kjøper dette produktet at det er fritt for mangler i materiale og utførelse. Den eneste forpliktelsen til Aspen Medical Products, LLC i tilfelle brudd på garantien skal være å garantere eller skifte ut det defekte produktet eller delen(e).

Aspen Medical Products, LLC skal ikke ha noen forpliktelse under denne begrensede garantien dersom:
(a) Produktet ikke ble kjøpt fra Aspen Medical Products, LLC eller gjennom dets autoriserte distribusjonskanaler;
(b) Produktet er endret;
(c) Deler som ikke leveres av Aspen Medical Products, LLC er satt inn i produktet; eller
(d) Produktet ikke brukes i samsvar med bruksanvisningen til Aspen Medical Products LLC.

DET FOREGÅENDE ER DET ENESTE OG EKSKLUSIVE RETTSMIDLET FOR SVIKT I SERVICE AV, ELLER MANGEL PÅ, PRODUKTET. ASPEN MEDICAL PRODUCTS, LLC SKAL IKKE VÆRE ANSVARLIG UNDER DENNE ELLER NOEN IMPLISERT GARANTI FOR NOEN DIREKTE, SPESIELLE, TILFELDIGE ELLER FØLGESKADER. DENNE GARANTIEN ERSTATTER ALLE ANDRE GARANTIER, UTTRYKT ELLER IMPLISERT, INKLUDERT GARANTI OM SALGBARHET ELLER EGNETHET FOR ET SPESIFIKT FORMÅL ELLER SPESIFIKK BRUK, OG ALLE FORPLIKTELSER ELLER ANSVAR FRA ASPEN MEDICAL PRODUCTS FOR SKADER SOM OPPSTÅR FRA ELLER I FORBINDELSE MED BRUKEN AV PRODUKTENE, SOM HERVED FRASKRIVES OG EKSKLUDERES AV ASPEN MEDICAL PRODUCTS, LLC.

Denne garantien gir deg spesifikke juridiske rettigheter og du kan ha andre rettigheter som varierer fra sted til sted.

En liste over autoriserte distributører i ditt område er tilgjengelig ved forespørsel.

POLSKI

CZĘŚCI
a. Podkładka piersiowa b. Rozpórka piersiowa c. Podkładka klatki piersiowej d. Przedni pasek napinający e. Tylny pasek napinający f. Rozpórka piersiowa
g. Podkładka biodrowa h. Panel boczny i. Pas j. Panel tylny k. Podkładka krętarza
l. Rozpórka krętarza m. Zakładka ściągająca n. Pasek do zapinania

1. POTRZEBNE NARZĘDZIA
Śrubokręt krzyżakowy, kreda/przyrząd do oznaczenia, pręty gnące (mogą być wymagane). Uniwersalny zestaw rozpórek został zaprojektowany jako element giętki i można go zginać ręcznie lub za pomocą prętów gnących.

2. PRZYGOTOWANIE PODKŁADKI KLATKI PIERSIOWEJ
Aby wyregulować wysokość podstawki piersiowej, użyć śrubokręta krzyżakowego do odkręcenia dwóch śrub. Po ustawieniu w żądanym miejscu należy ponownie zamontować śruby.

3. REGULACJA WYSOKOŚCI PODKŁADKI KLATKI PIERSIOWEJ
Kiedy podkładka biodrowa jest umieszczona na miejscu na linii środkowej ciała pacjenta i spoczywa na grzebieniu kości biodrowej, należy wyregulować wysokość podkładki piersiowej. Podkładka piersiowa powinna znajdować się około 2 cale (5,08 cm) pod pachą pacjenta, aby uniknąć dyskomfortu podczas siedzenia. W razie potrzeby podkładkę piersiową można również ustawić pod kątem.
UWAGA: Uniwersalny zestaw rozpórek można przymocować po lewej lub prawej stronie ciała pacjenta.

4. ODBLOKOWANIE ROZPÓRKI KRĘTARZA
Wykręcić i zachować śrubę blokującą kąt z rozpórki piersiowej, co pozwoli na ustawienie podkładki krętarza w pożądanym miejscu.

5. UŁOŻENIE PODKŁADKI KRĘTARZA
Kiedy podkładka biodrowa jest na linii środkowej ciała pacjenta i opiera się na grzebieniu kości biodrowej, należy ustawić rozpórkę krętarza pod kątem, aby osiągnąć pożądane położenie podkładki, a następnie ponownie założyć śrubę blokującą. Podkładka powinna przylegać równo do ciała. W razie potrzeby zgiąć lub skręcić rozpórkę krętarza, aby uzyskać właściwe dopasowanie.

PRZEWODNIK PO DOBIERANIU ROZMIARU		
Rozmiar	Obwód	
1	24 – 30 in	61 – 76 cm
2	29 – 35 in	74 – 89 cm
3	34 – 40 in	86 – 102 cm
4	39 – 45 in	99 – 114 cm

6. REGULACJA ROZMIARU
A. Aby wyregulować rozmiar ortezy, należy odczepić i przeciągnąć wewnętrzny koniec pasa przez plastikową pętlę po obu stronach.
B. Dopasować do swoich potrzeb. Przed ponownym zamocowaniem pasa należy zdjąć boczne usztywniacze, które są przeciągnięte przez mechanizm.
C. Złożyć i ponownie zamocować każdy koniec ortezy.
UWAGA: Zakresy rozmiarów należy traktować wyłącznie jako wskazówki. Wyregulować w razie potrzeby, aż do uzyskania dobrego dopasowania.

7. USUWANIE LUZÓW
Przed założeniem stabilizatora należy ustawić zakładki ściągające blisko tylnego panelu i całkowicie rozłożyć stabilizator.

8. USTAWIENIE ZESTAWU ROZPÓREK
Nałożyć pas na pacjenta. Umieścić uniwersalny zestaw rozpórek na pasie, kiedy podkładka piersiowa i podkładka krętarza są zamocowane na miejscu. Wykonać 4 oznaczenia na górnej i dolnej krawędzi pasa kredą w miejscach, gdzie lądują aluminiowe rozpórki.

9. MOCOWANIE ZESTAWU ROZPÓREK
Przenieść oznaczenia na wewnętrzną stronę pasa i wykorzystać do ustawienia uniwersalnego zestawu rozpórek. Docisnąć, aby zamocować.

10. MOCOWANIE PASKÓW NAPINAJĄCYCH
A. Przymocować przedni pasek napinający jak pokazano na rysunku.
B. Tylny pasek napinający łączy się z materiałem miękkiej części rzepa na mechanizmie. Po dopasowaniu ortezy do pacjenta w razie potrzeby dociągnąć.

11. NAŁOŻENIE PANELU BOCZNEGO
Nałożyć panel boczny z podkładką biodrową po przeciwnej stronie pasa, jak pokazano na rysunku. Docisnąć, aby zamocować. Podkładki biodrowe można umieścić w innym miejscu na bocznych panelach, bezpośrednio na pasie lub całkowicie zdjąć, jeśli są niewygodne.

12. NAKŁADANIE STABILIZATORA
A. Poinstruować pacjenta, aby w pełni rozłożył ortezę.
B. Należy poinstruować pacjenta, aby wziął głęboki wdech i owinął pas tak ciasno, jak to możliwe, umieszczając prawy koniec pasa nad lewym. Mocno docisnąć, aby zamocować.
UWAGA: W razie potrzeby ustawić końce pasa pod kątem w górę lub w dół, aby uzyskać dobre dopasowanie zarówno na górze, jak i na dole.

13. PAS ŚCISKAJĄCY
A. Należy poinstruować pacjenta, aby wsunął kciuki przez otwory w zakładkach ściągających i odciągnął je od ciała. Prawa zakładka ściągająca kontroluje dociągnięcie na górze, a lewa dociągnięcie na dole. Należy wyregulować dociągnięcie według potrzeb.
B. Przymocować zakładki ściągające na rzepie w przedniej części pasa.
UWAGA: Należy poinstruować pacjenta, aby za każdym razem zakładał ortezę w tej samej pozycji.

14. DOCIĄGANIE I REGULACJA
Należy zmienić położenie lub w razie potrzeby dociągnąć przednie i tylne paski napinające, aby zastosować pożądaną siłę. UWAGA: Podkładka piersiowa i podkładka krętarza muszą być dopasowane równo do ciała pacjenta, aby można było zastosować odpowiednią siłę. W razie potrzeby wyregulować paski napinające lub wygiąć rozpórki

15. SPRAWDZENIE KOMFORTU
Należy upewnić się, że orteza jest wygodna w pozycji siedzącej. Sprawdzić, czy podkładka krętarza nie jest zbyt nisko i czy podkładka piersiowa nie jest zbyt wysoko, co powoduje dyskomfort.

16. ZDEJMOWANIE ORTEZY
Aby zdjąć stabilizator, należy poinstruować pacjenta, aby pociągnął zakładki ściągające do góry, umieszczając je jak najbliżej panelu tylnego. Całkowicie rozłożyć stabilizator, aby był gotowy do użycia po ponownym założeniu.

17. IDENTYFIKACJA PRAWIDŁOWEJ STRONY
Jeśli wymagana jest podkładka piersiowa, należy określić, do którego końca rozpórki klatki piersiowej będzie przymocowana podkładka piersiowa.

18. INSTALACJA PODKŁADKI PIERSIOWEJ
Zamontować tarczę piersiową na rozpórce piersiowej za pomocą nitów zewnętrznych i wewnętrznych. Następnie dodać piankę i tuleję. Rozpiąć tuleję podkładki piersiowej, aby odsłonić dwa punkty, do których przymocowana zostanie rozpórka piersiowa. Do zamocowania rozpórki piersiowej należy użyć dwóch śrub znajdujących się w zestawie. Po założeniu na miejsce zapiąć tuleję podkładki piersiowej.

19. UŁOŻENIE PODKŁADKI PIERSIOWEJ
Ponownie nałożyć ortezę. Podkładka piersiowa powinna wyglądać około 1 cal (2,54 cm) pod obojczykiem. W razie potrzeby rozpórkę można łatwo wygiąć, aby uzyskać odpowiednie dopasowanie.

20. MOŻLIWOŚCI MODYFIKACJI
A. Ten produkt może zostać zasadniczo zmodyfikowany przez osobę posiadającą odpowiednią wiedzę w tym zakresie. Więcej informacji można znaleźć na stronie www.aspenmp.com/education/product-modifications.
B. Zalecane: Prosimy zeskanować kod QR, aby móc obejrzeć szczegółowy film instruktażowy.

PRZEZNACZENIE
Aby zapewnić ulgę w objawach związanych ze skoliozą dorosłych.

ZALECENIA
Objawy związane ze skoliozą dorosłych.

PRZECIWWSKAZANIA
Nadwrażliwość lub alergia na którykolwiek z materiałów, użytych do produkcji kołnierza. Obrzęk tkanki limfatycznej spowodowany zaburzeniami krążenia. U pacjentów, którym lekarz zabronił noszenia kołnierza ortopedycznego.

ŚRODKI OSTROŻNOŚCI
PRZED UŻYCIEM PRZECZYTAJ ULOTKĘ. Przed rozpoczęciem stosowania wyrobu u pacjentów należy przejść odpowiednie szkolenie z zakresu jego obsługi. Niniejsze instrukcje to jedynie wskazówki i nie należy ich traktować jak zalecenia od lekarza. Jeśli pacjent cierpi na poważną chorobę, zdecydowanie zalecamy, aby przed użyciem tego produktu skonsultować się z uprawnionym pracownikiem służby zdrowia. Aby ten produkt był skuteczny, konieczne jest jego właściwe dopasowanie. W pewnych okolicznościach produkt ten może zostać przepisany przez lekarza. Więcej informacji można znaleźć w ograniczonej gwarancji.

INSTRUKCJE KONSERWACJI
Prać wyłącznie ręcznie w temperaturze 30°C; Stosować delikatne środki piorące; Suszyć na powietrzu; Nie stosować wybielacza ani innych środków chemicznych.

MATERIAŁY
Nylon, poliester, poliuretan, HDPE, PCW, aluminium, stal nierdzewna, guma, neopren

NIE WYKONANO Z NATURALNEGO LATEKSU.

UTYLIZACJA
Produkt może być bezpiecznie utylizowany zgodnie z lokalnymi przepisami.

ZGŁOSZENIA
Prosimy o zgłaszanie wszelkich poważnych incydentów związanych z użytkowaniem tego urządzenia zarówno właściwym władzom stanowym, jak i producentowi (wymienionemu w niniejszym dokumencie).

OGRANICZONA GWARANCJA
Aspen Medical Products, LLC, Irvine, CA 92618, gwarantuje użytkownikowi, który zakupił oryginalny produkt, że jest on wolny od wad materiałowych i produkcyjnych. Jedynym obowiązkiem firmy Aspen Medical Products, LLC w przypadku naruszenia gwarancji jest naprawa lub wymiana wadliwego produktu lub jego części.

Firma Aspen Medical Products, LLC nie ma żadnych zobowiązań w ramach niniejszej ograniczonej gwarancji w przypadku, gdy:
(a) Produkt nie został zakupiony w firmie Aspen Medical Products, LLC ani poprzez autoryzowane kanały dystrybucji;
(b) Produkt został zmodyfikowany;
(c) Do produktu wmontowano elementy, które nie zostały dostarczone przez Aspen Medical Products, LLC lub
(d) Produkt nie jest stosowany zgodnie z instrukcjami użytkowania firmy Aspen Medical Products, LLC.

POWYŻSZE JEST JEDYNYM I WYŁĄCZNYM ŚRODKIEM ZARADCZYM W PRZYPADKU NIEPRAWIDŁOWEGO DZIAŁANIA LUB WADY PRODUKTU. ASPEN MEDICAL PRODUCTS, LLC NIE PONOSI ODPOWIEDZIALNOŚCI W RAMACH NINIEJSZEJ LUB DOROZUMIANEJ GWARANCJI ZA JAKIEKOLWIEK BEZPOŚREDNIE, SPECJALNE, PRZYPADKOWE LUB WYNIKOWE SZKODY. NINIEJSZA GWARANCJA ZASTĘPUJE WSZELKIE INNE GWARANCJE, WYRAŻONE LUB DOROZUMIANE, W TYM GWARANCJE PRZYDATNOŚCI HANDLOWEJ LUB PRZYDATNOŚCI DO OKREŚLONEGO CELU LUB ZASTOSOWANIA, ORAZ WSZELKIE OBOWIĄZKI LUB ZOBOWIĄZANIA ZE STRONY ASPEN MEDICAL PRODUCTS ZA SZKODY WYNIKAJĄCE Z UŻYTKOWANIA LUB ZWIĄZANE Z UŻYTKOWANIEM PRODUKTÓW, KTÓRE ZOSTAJĄ NINIEJSZYM WYŁĄCZONE PRZEZ ASPEN MEDICAL PRODUCTS, LLC.

Niniejsza gwarancja przyznaje nabywcy określone prawa. Mogą też istnieć inne prawa, które różnią się w zależności od lokalizacji.

Lista autoryzowanych dystrybutorów z okolicy jest dostępna na żądanie.

SUOMI

OSAT
a. Rintapehmuste b. Rintatuki c. Rintakehäpehmuste d. Etukiristysremmi
e. Takakiristysremmi f. Rintakehätuki g. Lonkkapehmuste h. Takapaneeli
i. Vyö j. Takapaneeli k. Trokantteripehmuste l. Trokantterituki m. Vetokieleke
n. Kiinnitysremmi

1. TARVITTAVAT TYÖKALUT
Phillips ruuvimeisseli, Liitu/Merkintälaite, Taivutuspalkit (voidaan tarvita). Yleistuen kokoonpano on suunniteltu muovattavaksi ja se voidaan taivuttaa käsin tai taivutustangoilla.

2. VALMISTELE RINTAKEHÄPEHMUSTE
Rintakehän pehmusteen korkeuden säätämiseksi irrota kaksi ruuvia Phillips-ruuvimeisselillä. Asennat ruuvit uudelleen, kun olet säätänyt haluamaasi paikkaan.

3. SÄÄDÄ RINTAKEHÄN PEHMUSTEEN KORKEUS
Säädä rintakehän pehmusteen korkeutta, kun lonkkapehmuste on paikallaan potilaan keskilinjalla ja lepää lonkkaharjalla. Rintakehän pehmusteen tulee olla noin 2 tuumaa potilaan kainalon alapuolella, jotta voidaan välttää epämukavuus istuessa. Tarvittaessa rintakehän pehmustetta voidaan myös kallistaa.
HUOMIO: Yleistuen kokoonpano voidaan sovittaa potilaan vasemmalle tai oikealle puolelle.

4. AVAA TROKANTTERITUKI
Irrota ja säilytä kulmakiinnitysruuvi trokantterituesta, jolloin voit sijoittaa trokantteripehmusteen haluamaasi paikkaan.

5. SIJOITA TROKANTTERIPEHMUSTE
Kun lonkkapehmuste on potilaan keskilinjalla ja lepää lonkkaharjan päällä, aseta trokantterituki kulmaan saavuttaaksesi halutun pehmusteasennon ja vaihda lukitusruuvi. Pehmusteen tulisi istua tasaisesti kehoa vasten. Taivuta tai kierrä tarvittaessa trokantteritukea sopivan istuvuuden saavuttamiseksi.

MITOITUSOPAS		
Koko	Ympärysmitta	
1	24 – 30 in	61 – 76 cm
2	29 – 35 in	74 – 89 cm
3	34 – 40 in	86 – 102 cm
4	39 – 45 in	99 – 114 cm

6. KOON SÄÄTÄMINEN
A. Tuen koon säätämiseksi kuori ylöspäin ja vedä vyön sisäpää kummallakin puolella olevan muovisilmukan läpi.
B. Säädä sopivaksi. Ennen vyön kiinnittämistä uudelleen, mekanismin läpi vedetyt sivutuet tulee poistaa.
C. Taita ja kiinnitä uudelleen tuen molemmat päät.
HUOMIO: Koon vaihteluväli on vain ohjeellinen. Säädä tarvittaessa, kunnes istuvuus on hyvä.

7. POISTA LÖYSYYS
Ennen tuen käyttämistä, aseta vetokielekkeet lähelle takapaneelia ja levitä tuki kokonaan.

8. TUEN KOKOONPANON SIJOITTELU
Aseta vyö potilaalle. Aseta yleistuen kokoonpano vyön päälle siten, että rintakehä- & trokantteripehmusteet ovat paikallaan. Luo liidulla 4 merkkiä vyön ylä- ja alareunaan siihen, mihin alumiinituet asettuvat.

9. LIITOSTUEN ASENNUS
Siirrä merkit vyön sisäpuolelle ja käytä niitä sijoittaaksesi yleistuen kokoonpanon. Kiinnitä painamalla alas.

10. KIINNITÄ KIRISTYSREMMIT
A. Kiinnitä etukiristysremmi kuvan osoittamalla tavalla.
B. Takakiristyshihna yhdistyy mekanismin silmukkamateriaaliin. Kiristä tarvittava määrä, kun tuki on sovitettu potilaalle.

11. ASETA SIVUPANEELI
Aseta sivupaneeli niin, että lonkkapehmuste on vyön vastakkaisella puolella kuvan osoittamalla tavalla. Kiinnitä painamalla alas. Lonkkapehmusteita voidaan sijoittaa uudelleen sivupaneeleihin, asettaa suoraan vyölle tai poistaa kokonaan, jos ne ovat epämukavia.

12. ASETA TUKI
A. Ohjeista potilasta levittämään tuki kokonaan.
B. Ohjeista potilasta hengittämään syvään ja kääri vyö ympärille niin tiukasti kuin mahdollista asettamalla vyön oikea pää vasemman pään yli. Paina alas lujasti kiinnittääksesi.
HUOMIO: Tarvittaessa käännä vyön päät ylös tai alas napakan istuvuuden saavuttamiseksi sekä ylä- että alaosassa.

13. KOMPRESSIOVYÖ
A. Ohjeista potilasta liu'uttamaan peukalot vetokielekkeiden reikien läpi ja vetämään pois päin kehostaan. Oikean puoleinen vetokieleke ohjaa ylempää kompressiota ja vasen vetokieleke alempaa kompressiota. Säädä kompressiota tarpeen mukaan.
B. Kiinnitä vetokielekkeet vyön edessä olevaan silmukkaan.
HUOMIO: Ohjeista potilasta asettamaan tuki joka kerta samaan asentoon.

14. KIRISTÄ JA SÄÄDÄ
Aseta uudelleen tai kiristä etu- & takakiristyshihnat tarpeen mukaan halutun voiman soveltamiseksi. HUOMIO: Rintakehä- & trokantteripehmusteiden on oltava potilaan kanssa samassa tasossa voidakseen soveltaa asianmukaista voimaa. Säädä kiristyshihnat tai taivuta tukituet tarpeen mukaan

15. VARMISTA MUKAVUUS
Varmista, että tuki on mukava istuessa. Tarkista, ettei trokantteripehmuste ole liian matalalla ja että rintakehän pehmuste ei ole epämiellyttävän korkealla.

16. TUEN POISTO
Tuen poistamiseksi ohjeista potilasta vetämään vetokielekkeet ylös asettamalla ne mahdollisimman lähelle takapaneelia. Levitä tuki kokonaan, jotta se on valmis uudelleenkäyttöä varten.

17. TUNNISTA OIKEA PUOLI
Jos tarvitaan rintapehmustetta, määritä, mihin rintatuen päähän rintapehmuste kiinnittyy.

18. ASENNA RINTAPEHMUSTE
Käytä uros- ja naarasniittejä kootaksesi rintalevyn rintatukeen. Lisää sitten vaahtomuovi ja holkki. Avaa rintakehän pehmusteen holkki paljastaaksesi kaksi kohtaa, joihin rintatuki kiinnittyy. Kiinnitä rintatuki kahdella mukana toimitetulla ruuvilla. Kun se on paikallaan, vedä rintakehän holkki kiinni.

19. SIJOITA RINTAPEHMUSTE
Sovita tuki uudelleen. Rintapehmusteen tulisi asettua noin 1 tuumaa solisluun alapuolelle. Tarvittaessa tukea voidaan helposti taivuttaa oikean istuvuuden saavuttamiseksi.

20. MUKAUTTAMISVAIHTOEHDOT
A. Asiantunteva henkilö voi mukauttaa tätä tuotetta huomattavasti. Lisätietoja varten vieraile osoitteessa www.aspenmp.com/education/product-modifications.
B. Suositellaan: Skannaa QR-koodi saadaksesi yksityiskohtaisen ohjevideon.

KÄYTTÖTARKOITUS
Aikuisten skolioosiin liittyvien oireiden lievittäminen.

INDIKAATIOT
Aikuisten skolioosiin liittyvät oireet.

KONTRAINDIKAATIOT
Yliherkkyys tai allergiat mille tahansa materiaalille, josta tuki on valmistettu. Verenkierron häiriöiden aiheuttamia imukudoksen turvotus. Potilaat, jotka eivät saa käyttää tukia lääketieteellisten ohjeiden mukaisesti.

VAROTOIMENPITEET
LUE OHJEET ENNEN KÄYTTÖÄ. Tämän laitteen käytön harjoittelun tulisi tapahtua asianmukaisesti ennen laitteen asetusta. Nämä ohjeet ovat vain viitteellisiä, eikä niitä tarjota lääketieteellisinä suosituksina. Jos kärsit vakavasta sairaudesta, suosittelemme, että otat yhteyttä valtuutettuun terveydenhuollon ammattilaiseen ennen tämän tuotteen käyttöä. Oikea sovitus vaaditaan tuotteen tehokkuuden takaamiseksi. Joissakin olosuhteissa lääkäri voi määrätä tämän tuotteen. Katso lisätietoja rajoitetusta takuusta.

HOITO-OHJEET
Käsinpesu vain 30° C; pesu miedolla pesuaineella; ilmakuivaus; älä käytä valkaisuainetta tai muita kemikaaleja.

MATERIAALIT
Nylon, Polyesteri, Polyuretaani, HDPE, PVC, Alumiini, Ruostumaton teräs, Kumi, Neopreeni

EI VALMISTETTU LUONNONKUMILATEKSISTA.

HÄVITTÄMINEN
Tuote voidaan hävittää turvallisesti paikallisten lakien mukaisesti.

RAPORTOINTI
Ilmoita tämän laitteen käyttöön liittyvistä vakavista sattumuksista sekä toimivaltaiselle viranomaiselle että valmistajalle (tässä asiakirjassa luetteloitu).

RAJOITETTU TAKUU
Aspen Medical Products, LLC, Irvine, CA 92618, takaa käyttäjälle, joka alun perin ostaa tämän tuotteen, ettei siinä ole materiaali- tai valmistusvirheitä. Aspen Medical Products, LLC:n ainoa velvollisuus takuun rikkomisen yhteydessä on korjata tai vaihtaa viallinen tuote tai osa(t).

Aspen Medical Products, LLC:llä ei ole tämän rajoitetun takuun mukaisia velvoitteita, jos:
(a) Tuotetta ei ostettu Aspen Medical Products, LLC:ltä tai sen valtuutetuilta jakelukanavien kautta;
(b) Tuotetta on muunnettu;
(c) Mikä tahansa osa, joita Aspen Medical Products, LLC ei ole toimittanut, liitetään tuotteeseen; tai
(d) Tuotetta ei käytetä Aspen Medical Products, LLC:n Käyttöohjeiden mukaisesti.

EDELTÄVÄ ON AINOA JA YKSINOMAINEN KORVAUSVAATIMUS PUUTTEESEEN TAI VIRHEESEEN TUOTTEEN PALVELUSSA TAI TUOTTEESSA. ASPEN MEDICAL PRODUCTS, LLC EI OLE VASTUUSSA TAKUUN TAI IMPLISIITTISEN TAKUUN MUKAAN SUORISTA, ERITYISISTÄ, TAPAHTUMISTA TAI SITÄ SEURANNEISTA VAHINGOISTA. TÄMÄ TAKUU KOSKEE KAIKKIA MUITA TAKUITA, ILMOITETTUJA TAI IMPLISIITTISIÄ, MUKAAN LUKIEN TAKUU MYYNTIKELPOISUUDESTA TAI SOVELTUVUUDESTA ERITYISEEN TARKOITUKSEEN TAI KÄYTTÖÖN, JA KAIKKI ASPEN-LÄÄKEVALMISTEIDEN VELVOLLISUUDET TAI VASTUUT VAHINGOILLE, JOTKA JOHTUVAT TUOTTEIDEN KÄYTÖSTÄ TAI LIITTYVÄT TUOTTEIDEN KÄYTTÖÖN, MISTÄ ASPEN MEDICAL PRODUCTS, LLC TÄMÄN JÄLKEEN SANOUTUU IRTI JA SULKEE POIS.

Tämä takuu antaa sinulle tiettyjä laillisia oikeuksia, ja sinulla voi olla muita oikeuksia, jotka vaihtelevat alueittain.

Luettelo valtuutetuista jakelijoista alueellasi on saatavana pyynnöstä.

SVENSKA

DELAR
a. Bröstkudde b. Bröststöd c. Bröstkorgsdyna d. Främre spännrem
e. Bakre spännrem f. Bröstkorgsstöd g. Höftkudde h. Sidopanel i. Rem
j. Bakre panel k. Trochanterkudde l. Trochanterstöd m. Dragflik n. Förslutningsrem

1. VERKTYG SOM BEHÖVS
Stjärnskruvmejsel, krita/märkningsanordning, böjningsstänger (kan krävas). Den universella stödenheten är utformat för att vara formbar och kan böjas för hand eller med böjningsstänger.

2. FÖRBERED BRÖSTKORGSKUDDE
För att justera bröstkorgskuddens höjd, använd en stjärnskruvmejsel för att ta bort de två skruvarna. Du ska installera skruvarna igen efter justering till önskad plats.

3. JUSTERA HÖJDEN PÅ BRÖSTKORGSKUDDEN
Med höftkudden på plats vid patientens mittlinje och vilande på höftkarmen, justera bröstkorgskuddens höjd. Bröstkorgskudden ska vara ungefär 2 tum under patientens underarm för att undvika obehag när man sitter. Vid behov kan bröstkorgskudden också vinklas.
OBS: Den universella stödenheten kan passas in på vänster eller höger sida av patienten.

4. LÅS UPP TROCHANTERSTÖDET
Ta bort och spara vinkellåsskruven från trochanterstödet, vilket gör att du kan placera trochanterkudden på önskad plats.

5. PLACERA TROCHANTERKUDDEN
Med höftdynan på patientens mittlinje och vilande på höftkarmen, vinkla trochanterstödet för att uppnå önskad placering av dynan och sätt tillbaka låsskruven. Kudden ska sitta tätt mot kroppen. Om det behövs böj eller vrid trochanterstödet så att det får rätt passform.

STORLEKSGUIDE		
Storlek	Omkrets	
1	24 – 30 in	61 – 76 cm
2	29 – 35 in	74 – 89 cm
3	34 – 40 in	86 – 102 cm
4	39 – 45 in	99 – 114 cm

6. STORLEKSJUSTERING
A. För att justera stödets storlek, dra upp och dra den inre änden av remmen genom plastöglan på varje sida.
B. Justera till rätt passform. Innan remmen sätts fast igen, ska sidostöden som dras genom mekanismen tas bort.
C. Vik och sätt tillbaka vardera ände på stödet.
OBS: Storleksintervall är endast riktlinjer. Justera efter behov tills en bra passform uppnås.

7. TA BORT LÖST HÄNGANDE DEL
Före appliceringen av stödet, ska dragflikarna placeras nära den bakre panelen och det helt utsträckta stödet.

8. PLACERING AV STÖDENHET
Applicera bältet på patienten. Placera den universella stödmonteringen över bältet med bröstkorgs- och trochanterkuddar på plats. Skapa 4 markeringar med krita på övre och nedre kanter av bältet där aluminiumstöden landar.

9. FÄST STÖDENHETEN
Överför märkena till insidan av remmen och använd för att placera den universella stödenheten. Tryck nedåt för att säkra.

10. SÄTT FAST SPÄNNINGSREMMAR
A. Fäst främre spännbandet enligt bilden.
B. Det bakre spännbandet ansluter till öglematerialet på mekanismen. Dra åt efter behov när stödet passar på patienten.

11. PLACERA SIDOPANELEN
Applicera sidopanelen med höftkudden på motsatt sida av bältet, som det visas på bilden. Tryck nedåt för att säkra. Höftkuddarna kan omplaceras på sidopanelerna, placeras direkt på remmen eller tas bort helt om de är obekväma.

12. APLICERA STÖDET
A. Be patienten att fälla ut stödet helt.
B. Be patienten att andas in djupt och linda bältet så hårt som möjligt och placera bältets högra ände över vänster ände. Tryck ned ordentligt för att säkra.
OBS: Vinkla bältets ändar uppåt eller nedåt om det behövs för att få en tät passform både på överdel och nederdel.

13. KOMPRIMERA BÄLTET
A. Be patienten att föra in tummarna genom hålen i dragflikarna och dra bort från kroppen. Den högra dragfliken styr övre trycket och den vänstra dragfliken styr det nedre trycket. Justera kompressionen efter behov.
B. Säkra dragflikarna i öglan i bältets främre del.
OBS: Be patienten att applicera stödet i samma läge varje gång.

14. DRA ÅT OCH JUSTERA
Flytta om eller dra åt främre och bakre spännremmar efter behov för att tillämpa önskad kraft. OBS: Bröstkorgs- och trochanterkuddar måste vara i jämnhöjd med patienten för att tillämpa lämplig kraft. Justera spännremmarna eller böj stöden efter behov

15. BEKRÄFTA KOMFORT
Bekräfta att stödet är bekvämt när patienten sitter. Kontrollera att trochanterkudden inte är för låg och att bröstkudden inte är obehagligt hög.

16. AVLÄGSNANDE AV STÖDET
För att ta bort stödet, be patienten att dra upp dragflikarna och placera dem så nära bakpanelen som möjligt. Förläng stödet helt så att det är klart att fungera när det appliceras på nytt.

17. IDENTIFIERA RÄTT SIDA
Om bröstkudde krävs, bestäm vilken ände av bröststödet bröstkudden ska fästas vid.

18. INSTALLERA BRÖSTKUDDEN
Använd han- och honnitar för att montera bröstskivan på bröststödet. Tillsätt sedan skummet och hylsan. Öppna blixtlåset på bröstkuddens hylsa för att exponera de två punkter där bröststödet ska fästas. Använd de två medföljande skruvar för att fästa bröststödet. Väl på plats, stäng blixtlåset på brösthylsan.

19. PLACERA BRÖSTKUDDEN
Applicera stödet igen. Bröstkudden ska landa ungefär 1 tum under nyckelbenet. Om det behövs kan stödet lätt böjas för att få en rätt passform.

20. ÄNDRINGSALTERNATIV
A.Denna produkt kan modifieras väsentligt av en person med expertis. För mer information, besök www.aspenmp.com/education/product-modifications.
B.Rekommenderad: Skanna QR-koden för en detaljerad instruktionsvideo.

AVSEDD ANVÄNDNING
För att lindra symtom i samband med vuxen skolios.

INDIKATIONER
Symtom i samband med vuxen skolios.

KONTRAINDIKATIONER
Överkänslighet eller allergier mot något av de material som ortopediska anordningen är tillverkat av. Svullnad av lymfatisk vävnad orsakad av cirkulationsstörningar. Patienter som inte får använda en ortopedisk anordning enligt medicinska instruktioner.

FÖRSIKTIGHETSÅTGÄRDER
LÄS INSTRUKTIONER FÖRE ANVÄNDNING. Korrekt utbildning i användningen av denna enhet bör äga rum innan den tillämpas. Dessa anvisningar är endast riktlinjer och erbjuds inte som medicinska rekommendationer. Om du lider av ett allvarligt medicinskt tillstånd rekommenderar vi starkt att du rådgör med en legitimerad sjukvårdspersonal innan du använder produkten. Korrekt montering krävs för att denna produkt ska vara effektiv. Under vissa omständigheter kan den här produkten ordineras av en läkare. Se den begränsade garantin för ytterligare information.

SKÖTSELRÅD
Handtvätt endast vid 30° C; Tvätta med milt rengöringsmedel; Lufttorka; Använd inte blekmedel eller andra kemikalier.

MATERIAL
Nylon, polyester, polyuretan, HDPE, PVC, aluminium, rostfritt stål, gummi, neopren

INTE TILLVERKAD MED NATURGUMMILATEX.

BORTSKAFFANDE
Produkten kan kasseras på ett säkert sätt i enlighet med lokala lagar.

RAPPORTERING
Vänligen rapportera eventuella allvarliga händelser som rör användningen av denna enhet till både den behöriga myndigheten i ditt land och till tillverkaren (listas i detta dokument).

BEGRÄNSAD GARANTI
Aspen Medical Products, LLC, Irvine, CA 92618, garanterar användaren som ursprungligen köper denna produkt att den är fri från defekter i material och utförande. Aspen Medical Products, LLC: s enda skyldighet i händelse av garantibrott är att reparera eller ersätta den defekta produkten eller delarna.

Aspen Medical Products, LLC har ingen skyldighet enligt denna begränsade garanti i händelse:
(a) Produkten köptes inte från Aspen Medical Products, LLC eller genom dess auktoriserade distributionskanaler;
(b) Produkten har ändrats;
(c) Eventuella delar som inte levererats av Aspen Medical Products, LLC sätts in i produkten; eller
(d) Produktens bruksanvisning används inte i enlighet med Aspen Medical Products, LLC.

FÖREGÅENDE ÄR DET ENDA OCH EXKLUSIVA ÅTGÄRDEN FÖR FEL I TJÄNSTEN AV ELLER FEL I PRODUKTEN. ASPEN MEDICAL PRODUCTS, LLC FÅR INTE ANSVARAS UNDER DENNA ELLER UNDERFÖRSTÅDD GARANTI FÖR EVENTUELLA DIREKTA, SPECIELLA, TILLFÄLLIGA ELLER FÖLJDSKADOR. DENNA GARANTI ERSÄTTER ALLA ÖVRIGA GARANTIER, UTTRYCKTA ELLER UNDERFÖRSTÅDDA, INKLUSIVE GARANTIN FÖR SÄLJBARHET ELLER LÄMPLIGHET FÖR ETT SÄRSKILT SYFTE ELLER ANVÄNDNING, OCH ALLA FÖRPLIKTELSER ELLER ANSVAR FRÅN ASPEN MEDICAL PRODUCTS SIDA FÖR SKADOR SOM UPPSTÅR ELLER I FÖRBINDELSE MED ANVÄNDNINGEN AV PRODUKTERNA, VILKA HÄRMED AVVISAS OCH EXKLUDERAS AV ASPEN MEDICAL PRODUCTS, LLC.

Denna garanti ger dig specifika juridiska rättigheter och du kan ha andra rättigheter som varierar från plats till plats.

En lista över auktoriserade distributörer i ditt område är tillgänglig på begäran.

РУССКИЙ

ДЕТАЛИ
a. Нагрудная накладка b. Нагрудная распорка c. Грудная панель d. Передний натяжной ремень e. Задний натяжной ремень f. Грудная распорка g. Подвздошная панель h. Боковая панель i. Ремень j. Задняя панель k. Бедренная накладка
l. Бедренная распорка m. Натяжные фиксаторы n. Фиксирующий ремень

1. НЕОБХОДИМЫЕ ИНСТРУМЕНТЫ
Отвертка Phillips, мел/маркер, инструменты для ручного изгиба деталей (могут потребоваться). Универсальная распорка сделана таким образом, чтобы ее можно было согнуть вручную или с помощью ручных инструментов.

2. ПОДГОТОВКА ГРУДНОЙ ПАНЕЛИ
Чтобы отрегулировать высоту грудной панели, открутите два винта с помощью отвертки Phillips. После регулировки винты нужно будет установить в выбранное место.

3. ОТРЕГУЛИРУЙТЕ ВЫСОТУ ГРУДНОЙ ПАНЕЛИ
Удерживая подвздошную панель сбоку пациента над подвздошной костью, отрегулируйте высоту грудной панели. Грудная панель должна находиться примерно на 5 см (2 дюйма) ниже подмышки пациента, чтобы не вызывать дискомфорт при сидении. При необходимости грудную панель можно наклонить в нужную сторону.
ПРИМЕЧАНИЕ: Универсальную распорку можно установить на левом или правом боку пациента.

4. РАЗБЛОКИРОВКА БЕДРЕННОЙ РАСПОРКИ
Снимите и сохраните фиксирующий угол винт от бедренной распорки, чтобы можно было разместить бедренную накладку в нужном месте.

5. РАЗМЕЩЕНИЕ БЕДРЕННОЙ НАКЛАДКИ
Расположив подвздошную панель на боку пациента и опирая ее на верхнюю часть подвздошной кости, наклоните бедренную распорку, чтобы придать ей желаемое положение, а затем установите стопорный винт. Накладка должна плотно прилегать к телу. При необходимости согните или поверните бедренную распорку так, чтобы добиться правильной посадки.

ТАБЛИЦА РАЗМЕРОВ		
Размер	Длина окружности	
1	24 – 30 in	61 – 76 см
2	29 – 35 in	74 – 89 см
3	34 – 40 in	86 – 102 см
4	39 – 45 in	99 – 114 см

6. РЕГУЛИРОВКА ПО РАЗМЕРУ
A. Чтобы отрегулировать размер бандажа, протяните внутренний конец ремня через пластиковые петли с каждой стороны.
B. Отрегулируйте бандаж по размеру. Перед повторным креплением ремня необходимо вытащить боковые упоры.
C. Загните и закрепите концы бандажа с каждой стороны.
ПРИМЕЧАНИЕ: Размеры указаны только для справки. При необходимости отрегулируйте размер еще раз, чтобы добиться правильной посадки.

7. УСТРАНЕНИЕ ПРОВИСАНИЙ
Перед наложением бандажа расположите фиксаторы вплотную к задней панели и полностью растяните бандаж.

8. НАЛОЖЕНИЕ УНИВЕРСАЛЬНОЙ РАСПОРКИ
Наденьте пояс на пациента. Поместите на нужное место универсальную распорку с правильно размещенными грудной и бедренной накладками. Мелом нанесите 4 отметки на верхнем и нижнем краях ремня в тех местах, где будут находиться алюминиевые распорки.

9. КРЕПЛЕНИЕ СОБРАННОЙ РАСПОРКИ
Перенесите отметки на внутреннюю часть пояса и с их помощью установите универсальную распорку. Нажмите, чтобы зафиксировать панель.

10. КРЕПЛЕНИЕ НАТЯЖНЫХ РЕМНЕЙ
A. Прикрепите передний натяжной ремень, как показано на рисунке.
B. Задний натяжной ремень соединяется с материалом петли внутри механизма. Натяните конструкцию так, чтобы ортез соответствовал анатомическим особенностям пациента.

11. РАЗМЕЩЕНИЕ БОКОВОЙ ПАНЕЛИ
Разместите боковую панель с подвздошной накладкой с противоположной стороны пояса, как показано на рисунке. Нажмите, чтобы зафиксировать панель. Подвздошные накладки можно переставить на боковые панели, закрепить прямо на поясе или вообще снять, если это неудобно.

12. НАЛОЖЕНИЕ БАНДАЖА
A. Попросите пациента полностью растянуть бандаж.
B. Попросите пациента сделать глубокий вдох и как можно плотнее обернуть себя бандажом так, чтобы его правый конец находился над левым. Нажмите на бандаж, что зафиксировать его.
ПРИМЕЧАНИЕ: При необходимости концы бандажа можно повернуть вверх или вниз, чтобы обеспечить плотное прилегание бандажа в верхней и нижней части.

13. НАТЯЖЕНИЕ ПОЯСА
A. Попросите пациента просунуть большие пальцы в отверстия в фиксаторах и развести руки в стороны. Правый фиксатор контролирует сжатие в верхней части бандажа, а левый — в нижней части. При необходимости отрегулируйте сжатие.
B. Закрепите фиксаторы на липучке на передней части пояса.
ПРИМЕЧАНИЕ: Попросите пациента каждый раз фиксировать бандаж в одном и том же положении.

14. ЗАТЯГИВАНИЕ И РЕГУЛИРОВКА
При необходимости затяните или ослабьте передние и задние натяжные ремешки, чтобы добиться нужного натяжения. ПРИМЕЧАНИЕ: Грудная и бедренная накладки должны плотно прилегать к телу пациенту, чтобы создавать необходимое давление. При необходимости отрегулируйте натяжные ремешки или изогните распорки.

15. ПРОВЕРКА
Убедитесь, что пациенту удобно в бандаже в сидячем положении. Убедитесь, что бедренная накладка расположена не слишком низко, а грудная накладка — не слишком высоко.

16. СНЯТИЕ БАНДАЖА
Чтобы снять бандаж, попросите пациента разблокировать фиксаторы и расположить их максимально близко к задней панели. Полностью растяните бандаж, чтобы он был готов для использования в будущем.

17. ОПРЕДЕЛЕНИЕ ПРАВИЛЬНОЙ СТОРОНЫ
Если необходимо установить нагрудную накладку, определите, с какой стороны распорки она будет крепиться.

18. УСТАНОВКА НАГРУДНОЙ НАКЛАДКИ
Используйте стержневую и гнездовую части фиксатора, чтобы соединить нагрудную панель с нагрудной распоркой. Затем установите мягкую подушечку. Раскройте крепление прокладки грудной панели, чтобы добраться до двух точек крепления нагрудной распорки. С помощью двух винтов из комплекта закрепите нагрудную распорку. Когда все части оказались на своих местах, закройте крепление прокладки грудной панели.

19. РАЗМЕЩЕНИЕ НАГРУДНОЙ НАКЛАДКИ
Повторно наложите бандаж. Нагрудная накладка должна находиться примерно на 2,5 см (1 дюйм) ниже ключицы. При необходимости распорку можно согнуть, чтобы обеспечить правильное прилегание.

20. ВАРИАНТЫ МОДИФИКАЦИИ
A. Специалист может значительно модифицировать данное изделие. Для получения дополнительной информации посетите сайт www.aspenmp.com/education/product-modifications.
B. Рекомендации: Отсканируйте QR-код, чтобы просмотреть подробное обучающее видео.

ЦЕЛЕВОЕ ИСПОЛЬЗОВАНИЕ
Облегчение симптомов сколиоза у взрослых.

ПОКАЗАНИЯ К ПРИМЕНЕНИЮ
Симптомы сколиоза у взрослых.

ПРОТИВОПОКАЗАНИЯ
Повышенная чувствительность или аллергия на любой из материалов, из которых изготовлен корсет. Отек лимфатической ткани из-за нарушения кровообращения. Пациенты, которым запрещено носить корсет по медицинским показаниям.

МЕРЫ ПРЕДОСТОРОЖНОСТИ
ПЕРЕД ИСПОЛЬЗОВАНИЕМ ВНИМАТЕЛЬНО ОЗНАКОМЬТЕСЬ С ИНСТРУКЦИЕЙ. Предварительно необходимо пройти обучение тому, как пользоваться этим устройством. Данные указания являются общими советами, а не медицинскими рекомендациями. Если вы страдаете серьезным заболеванием, мы настоятельно рекомендуем вам проконсультироваться с квалифицированным медиком перед использованием этого изделия. Чтобы использование данного изделия принесло пользу, требуется его правильная установка. В некоторых случаях данное изделие используется по назначению врача. Дополнительную информацию см. в ограниченной гарантии.

РЕКОМЕНДАЦИИ ПО УХОДУ
Стирать только вручную при 30°C с мягким моющим средством, сушить на воздухе, не использовать отбеливатели или другие химические вещества.

МАТЕРИАЛЫ
Нейлон, полиэстер, полиуретан, ПЭВП, ПВХ, алюминий, нержавеющая сталь, резина, неопрен

НЕ СОДЕРЖИТ НАТУРАЛЬНОГО ЛАТЕКСА.

УТИЛИЗАЦИЯ
Товар можно утилизировать в соответствии с местными правилами.

УВЕДОМЛЕНИЕ ОБ ИНЦИДЕНТАХ
Просим вас сообщать о любых серьезных инцидентах, связанных с использованием данного устройства, в компетентный орган вашего штата и производителю (указанному в этом документе).

ОГРАНИЧЕННАЯ ГАРАНТИЯ
Компания Aspen Medical Products, LLC, Ирвин, Калифорния, 92618, гарантирует пользователю, который первоначально приобрел данный продукт, отсутствие в нем дефектов материалов и изготовления. Единственным обязательством Aspen Medical Products, LLC в случае нарушения гарантии является ремонт или замена дефектного изделия или его части.

Aspen Medical Products, LLC не несет обязательств по данной ограниченной гарантии, если:
(a) продукт не был приобретен у Aspen Medical Products, LLC или через официальные каналы продаж;
(b) в продукт были внесены изменения;
(c) в продукт были добавлены детали, не поставляемые Aspen Medical Products, LLC;
(d) продукт не используется в соответствии с Инструкциями по применению Aspen Medical Products, LLC.

ВЫШЕИЗЛОЖЕННОЕ ЯВЛЯЕТСЯ ЕДИНСТВЕННЫМ И ИСКЛЮЧИТЕЛЬНЫМ СРЕДСТВОМ ВОЗМЕЩЕНИЯ В СЛУЧАЕ НЕИСПРАВНОСТИ ИЛИ ДЕФЕКТА ИЗДЕЛИЯ. ASPEN MEDICAL PRODUCTS, LLC В РАМКАХ ДАННОЙ ГАРАНТИИ ИЛИ ЛЮБЫХ ПОДРАЗУМЕВАЕМЫХ ГАРАНТИЙ НЕ НЕСЕТ ОТВЕТСТВЕННОСТИ НИ ЗА КАКИЕ ПРЯМЫЕ, СПЕЦИАЛЬНЫЕ, СЛУЧАЙНЫЕ ИЛИ КОСВЕННЫЕ УБЫТКИ. НАСТОЯЩАЯ ГАРАНТИЯ ЗАМЕНЯЕТ ЛЮБЫЕ ДРУГИЕ ВЫРАЖЕННЫЕ ИЛИ ПОДРАЗУМЕВАЕМЫЕ ГАРАНТИИ, ВКЛЮЧАЯ ГАРАНТИЮ ТОВАРНОЙ ПРИГОДНОСТИ И ПРИГОДНОСТИ ДЛЯ КОНКРЕТНОЙ ЦЕЛИ, А ТАКЖЕ ЛЮБЫЕ ОБЯЗАТЕЛЬСТВА ИЛИ ОТВЕТСТВЕННОСТЬ СО СТОРОНЫ ASPEN MEDICAL PRODUCTS В ОТНОШЕНИИ ПОВРЕЖДЕНИЙ, СВЯЗАННЫХ С ИСПОЛЬЗОВАНИЕМ ИЗДЕЛИЙ; ТАКИМ ОБРАЗОМ, ASPEN MEDICAL PRODUCTS, LLC ОТКАЗЫВАЕТСЯ ОТ НИХ И СНИМАЕТ С СЕБЯ ОТВЕТСТВЕННОСТЬ.

Данная гарантия дает вам определенные юридические права. Также вы можете обладать и другими правами, которые варьируются в зависимости от местоположения.

Список официальных дистрибьюторов в вашем регионе можно получить по запросу.

PORTUGUÊS

PEÇAS
a. Almofada peitoral b. Apoio peitoral c. Almofada torácica d. Correia de tensão anterior
e. Correia de tensão posterior f. Apoio torácico g. Almofada ilíaca h. Painel lateral
i. Cinto j. Painel posterior k. Almofada de trocanter l. Apoio de trocanter
m. Lingueta n. Correia de fechamento

1. FERRAMENTAS NECESSÁRIAS
Chave de fenda Phillips, dispositivo de giz/marcação, barras de dobra (pode ser necessário). A montagem do apoio universal foi projetada para ser maleável e pode ser dobrada com a mão ou com as barras de dobramento.

2. PREPARE A ALMOFADA TORÁCICA
Para ajudar a altura da almofada torácica, utilize uma chave de fenda Phillips para retirar os dois parafusos. Você instalará novamente os parafusos após o ajuste no local desejado.

3. AJUSTE A ALTURA DA ALMOFADA TORÁCICA
Com a almofada ilíaca no lugar na linha mediana do paciente, e apoiada na crista ilíaca, ajuste a altura da almofada torácica. A almofada torácica deve ficar aproximadamente 2 polegadas (5 cm) abaixo das axilas do paciente para evitar desconforto enquanto estiver sentado. Se necessário, a almofada torácica pode também ficar inclinada.
NOTA: A montagem do apoio universal pode se encaixar no lado direito ou esquerdo do paciente.

4. DESTRAVE O SUPORTE DO TROCÂNTER
Remova e guarde o parafuso de trava angular do apoio do trocânter, que permite posicionar a almofada do trocânter na posição desejada.

5. POSICIONE A ALMOFADA DO TROCÂNTER
Com a almofada ilíaca na linha mediana do paciente e apoiada na crista ilíaca, posicione o apoio do trocânter para chegar a uma posição de almofada desejada e substitua o parafuso de trava. A almofada deverá estar completamente encaixada contra o corpo. Se necessário, dobre ou gire o apoio do trocânter para obter um encaixe adequado.

GUIA DE TAMANHO		
Tamanho	Circunferência	
1	24 – 30 pol	61 – 76 cm
2	29 – 35 pol	74 – 89 cm
3	34 – 40 pol	86 – 102 cm
4	39 – 45 pol	99 – 114 cm

6. AJUSTE DO TAMANHO
A. Para ajustar o tamanho da braçadeira, retire e puxe a extremidade interna da correia através do laço de plástico de cada lado.
B. Ajuste ao tamanho adequado. Antes de recolocar a correia, as estações laterais que são puxadas pelo mecanismo devem ser removidas.
C. Dobre e recoloque cada extremidade da cinta.
NOTA: Os tamanhos são meramente indicativos. Ajuste conforme necessário até obter um bom ajuste.

7. REMOVA AS FOLGAS
Antes de colocar a cinta de fixação, posicione as linguetas para próximo do painel posterior e estenda completamente a cinta de fixação.

8. COLOCAÇÃO DA MONTAGEM DO APOIO
Coloque o cinto no paciente. Coloque a montagem do apoio universal sobre o cinto com as almofadas torácica e do trocânter no lugar. Com o giz, faça 4 marcas nas bordas superior e inferior do cinto onde chegam os apoios de alumínio.

9. ANEXE A MONTAGEM DO APOIO
Transfira as marcas para a parte interna do cinto e use para posicionar a montagem do apoio universal. Pressione para baixo para prender.

10. PRENDA AS CORREIAS DE TENSÃO
A. Prenda a correia de tensão anterior conforme mostrado.
B. A correia de tensão posterior se conecta ao material do laço no mecanismo. Aperte conforme necessário uma vez que a cinta de fixação estiver ajustada no paciente.

11. COLOQUE O PAINEL LATERAL
Coloque o painel lateral com a almofada ilíaca no lado oposto do cinto, conforme mostrado. Pressione para baixo para prender. As almofadas ilíacas podem ser reposicionadas nos painéis laterais, colocadas diretamente no cinto ou removidas totalmente se houver desconforto.

12. COLOQUE A CINTA DE FIXAÇÃO
A. Instrua o paciente a estender a prótese de fixação completamente.
B. Instrua o paciente a respirar fundo e amarrar o cinto o mais apertado possível, colocando a extremidade direita do cinto sobre a extremidade esquerda. Pressione firmemente para prender.
NOTA: Se necessário, incline as extremidades do cinto para cima ou para baixo a fim de obter um ajuste apertado tanto na parte de cima quanto na de baixo.

13. CINTO DE COMPRESSÃO
A. Instrua o paciente a deslizar os dedos pelos buracos nas linguetas e puxar no sentido contrário do corpo. A lingueta direita controla a compressão da parte superior, e a da esquerda controla a compressão da parte inferior. Ajuste a compressão conforme necessário.
B. Prenda as linguetas no laço na área frontal do cinto.
NOTA: Instrua o paciente a colocar a cinta de fixação na mesma posição todas as vezes.

14. APERTE E AJUSTE
Posicione novamente ou aperte as correias de tensão posterior e anterior conforme necessário para aplicar a força desejada. NOTA: As almofadas torácica e do trocânter devem estar encaixadas ao paciente para aplicar a força apropriada. Ajuste as correias de tensão ou dobre os apoios conforme necessário

15. CONFIRME O CONFORTO
Confirme que a cinta de fixação esteja confortável quando o paciente estiver sentado. Verifique se a almofada do trocânter não está muito baixa e que a almofada torácica não esteja desconfortavelmente alta.

16. RETIRANDO A CINTA DE FIXAÇÃO
Para retirar a cinta de fixação, instrua o paciente a descolar as linguetas colocando-as o mais perto possível do painel traseiro. Estenda completamente a cinta de fixação de modo que fique pronta para ser usada quando for recolocada.

17. IDENTIFIQUE O LADO CORRETO
Se a almofada torácica for necessária, determine à qual extremidade do apoio torácico a almofada torácica deve ser anexada.

18. INSTALE A ALMOFADA TORÁCICA
Use rebites fêmeas e machos para montar o disco torácico no apoio torácico. A seguir, adicione a espuma e a bainha. Abra o zíper da bainha da almofada torácica para expor os dois pontos onde o apoio torácico será encaixado. Utilize os dois parafusos fornecidos para anexar o apoio torácico. Quando estiver no lugar, feche o zíper da bainha torácica.

19. POSICIONE A ALMOFADA TORÁCICA
Coloque novamente a cinta de fixação. A compressa torácica deverá ficar aproximadamente 1 polegada (2,5 cm) abaixo da clavícula. Se necessário, o apoio poderá ser facilmente dobrado para obter um ajuste apropriado.

20. OPÇÕES DE MODIFICAÇÃO
A. Este produto pode ser substancialmente modificado por alguém com experiência. Para obter mais informações, visite www.aspenmp.com/education/product-modifications.
B. Recomendado: Digitalize o código QR para um vídeo instrutivo detalhado.

USO PRETENDIDO
Oferecer alívio dos sintomas associados à escoliose em adultos.

INDICAÇÕES
Sintomas relacionados à escoliose em adultos.

CONTRAINDICAÇÕES
Hipersensibilidade ou alergia a qualquer um dos materiais com os quais a órtese é feita. Inchaço do tecido linfático causado por distúrbios circulatórios. Pacientes que não podem usar colete de acordo com as instruções médicas.

PRECAUÇÕES
LEIA AS INSTRUÇÕES ANTES DE USAR. O treinamento adequado sobre o uso deste dispositivo deve ocorrer antes de ser aplicado. Estas instruções são apenas diretrizes e não são disponibilizadas como recomendações médicas. Se você sofrer de uma séria condição médica, sugerimos que consulte um profissional de saúde licenciado antes de usar este produto. É necessário acompanhamento adequado para que este produto seja eficaz. Em algumas circunstâncias, este produto pode ser prescrito por um médico. Consulte a garantia limitada para obter mais informações a esse respeito.

INSTRUÇÕES DE CUIDADOS
Lavar à mão apenas a 30°C; lave com detergente neutro; seque ao ar livre; não use água sanitária ou outros produtos químicos.

MATERIAIS
Náilon, Poliéster, Poliuretano, HDPE, PVC, Alumínio, Aço inoxidável, Borracha, Neoprene

NÃO CONTÉM LÁTEX DE BORRACHA NATURAL.

DESCARTE
O produto pode ser descartado com segurança de acordo com as leis locais.

INFORMES
Informe qualquer incidente sério envolvendo o uso deste dispositivo ao fabricante e à autoridade competente em seu estado e ao fabricante (listado neste documento).

GARANTIA LIMITADA
A Aspen Medical Products, LLC, Irvine, CA 92618, garante ao usuário que originalmente compra este produto que ele está livre de defeitos de material e mão de obra. A única obrigação da Aspen Medical Products, LLC, no caso de violação da garantia, será a reparação ou substituição do(s) produto(s) defeituoso(s).

A Aspen Medical Products, LLC, não terá nenhuma obrigação sob esta garantia limitada caso:
(a) O produto não tenha sido comprado da Aspen Medical Products, LLC, nem de seus canais de distribuição autorizados;
(b) O produto seja alterado;
(c) Quaisquer peças não fornecidas pela Aspen Medical Products, LLC, sejam inseridas no produto; ou
(d) O produto não seja usado de acordo com as instruções de uso de produtos médicos da Aspen Medical Products, LLC.

O ANTECEDENTE É O ÚNICO E EXCLUSIVO RECURSO PARA FALHA NO SERVIÇO OU DEFEITO NO PRODUTO. A ASPEN MEDICAL PRODUCTS, LLC, NÃO DEVE SER RESPONSABILIZADA SOB ESTA OU QUALQUER GARANTIA IMPLÍCITA POR QUAISQUER DANOS DIRETOS, ESPECIAIS, INCIDENTAIS OU CONSEQUENCIAIS. ESTA GARANTIA SUBSTITUI TODAS AS OUTRAS GARANTIAS, EXPRESSAS OU IMPLÍCITAS, INCLUINDO A GARANTIA DE COMERCIALIZAÇÃO OU ADEQUAÇÃO A UM DETERMINADO FIM OU USO E TODAS AS OBRIGAÇÕES OU RESPONSABILIDADES POR PARTE DA ASPEN MEDICAL PRODUTOS POR DANOS DECORRENTES OU RELACIONADOS À UTILIZAÇÃO DOS PRODUTOS, QUE SÃO REJEITADOS E EXCLUÍDOS PELA ASPEN MEDICAL PRODUCTS, LLC.

Esta garantia lhe dá direitos legais específicos, e você pode ter outros direitos que variam de local para local.

Uma lista de distribuidores autorizados em sua área está disponível mediante solicitação.

Notificação ANVISA: 80117580120
Detentor do Registro: Razão Social: Emergo Brazil Import Importação e Distribuição de Produtos Médicos Hospitalares Ltda. Endereço: Avenida Francisco Matarazzo, 1.752, Salas 502/503, Água Branca, São Paulo-SP, CEP – 05001-200

中文

部件
A.胸垫 B.胸部支架 C.胸椎垫 D.前张力带 E.后张力带 F.胸椎支架
G.髂骨垫 H.侧板 I.腰带 J.护腰板 K.转子垫 L.转子支撑件 M.拉环
N.闭合带

1、所需工具
十字螺丝刀、粉笔/标记工具、弯曲杆（可能需要）。万向支架组件在设计时考虑了可延展性，也可以用手或用弯曲杆对其进行弯曲。

2、准备胸垫
要调整胸垫的高度，使用十字螺丝刀拆下相应的两颗螺丝。您会重新安装螺丝如下调整到需要的位置。

3、调整胸垫高度
髂骨垫放置在患者的体中线并倚靠髂嵴，随后即可调整胸垫的高度。胸垫应该位于患者腋窝下方约2英寸，这样可以避免坐下时发生不适。如果需要的话，也可以倾斜胸垫的角度。
注意：万向支架组件可以适合于患者的左，右两侧。

4、开启转子支撑件
从转子支撑件中移除锁角螺钉并将其保留，随后即可根据需要调整转子垫的位置 。

5、转子垫的位置
在患者的颈前中线髂嵴位置放置髂骨垫之后，调整转子支撑件的角度以实现所需的衬垫位置并更换锁定螺丝。衬垫应该与患者的身体部位齐平。必要时可适当弯曲或扭曲转子支撑件以达到最好的效果。

尺寸调整指南		
尺寸	周长	
1	24 至 30 英寸	61 至 76 厘米
2	29 至 35 英寸	74 至 89 厘米
3	34 至 40 英寸	86 至 102 厘米
4	39 至 45 英寸	99 至 114 厘米

6、尺寸调整
A、通过两侧的塑料环扣向上剥离或拉紧腰带内端以调整支架大小。
B、将其调整至最佳状态。在系好腰带前，移除通过装置拉动的侧向撑条。
C、折叠并重新连接支架两端。
注意：尺寸范围仅供参考。调整支架大小，直至达到最佳状态。

7、消除游隙
在应用支具之前需将拉片放置在靠近臀部垫板的位置并充分伸展支架。

8、支柱组件放置
使用皮带固定患者。胸部及转子垫就位后于皮带上放置万向支架组件。用粉笔在皮带的上下边缘标记4处铝支杆的位置。

9、装好支架组件
将标记翻至皮带的内侧并用标记来定位万向支架组件。按下进行固定。

10、使用张力背带
A、安装前部张力带，具体如图所示。
B、后部张力背应连接至相关的环形材料。支架放入患者后根据需要进行拧紧。

11、放置横向板
在皮带的相对侧髂骨垫的位置放置横向版，具体如图所示。按下进行固定。如患者发生不适，可以在侧板上重新安装髂垫，将其直接放置在皮带上或完全移除。

12、使用支架
A、指导患者将支架完全伸展。
B、指导病人深呼吸，将皮带右侧翻至左侧重叠并尽量拉紧缠绕。用力按下以固定。
注意：如果需要的话，可以向上或向下调整皮带的角度以实现顶部和底部的平滑配合。

13、压缩皮带
A、指导患者将其大拇指穿过拉片上的孔位并拉扯使其离开自己的身体。右侧拉环控制着上部的压缩，左侧拉环控制着较低位置的压缩。根据需要调整压缩量。
B、固定皮带前部区域的拉环。
注意：固定拉片中的拉环，告诉患者每次应用时应支撑在相同的位置。

14、加固和调整
根据需要用相应的力量重新定位或拉紧前部和后部的张力带。注意：胸部及转子垫必须与患者身体平齐才能有适当的力量。根据需要调整皮带张力或弯曲支杆。

15、确认舒适度
确认支架就位后不会引起不适。检查转子垫位置是否过低，或胸垫位置是否过高。

16、拆除支架
要拆除支架，指导患者向上剥离拉片并将其置于尽可能靠近背面板的位置。充分伸展支架以便重新应用时使其就位。

17、确认正确的放置方向
如果必须使用胸垫，先确认应将胸垫放置在支架的哪一端。

18、安装胸垫
使用公铆钉和母铆钉在胸部支柱上安装胸盘。随后再添加泡沫和套筒。加开胸垫套，露出随后安装胸部支柱的两个点位。使用所附的两颗螺丝安装胸部支架。到位后即可拉紧胸部套筒。

19、调整胸垫位置
重新应用支架。胸垫的位置应在锁骨下方1英寸（约2.5公分）。如果需要的话，可以很容易地弯曲支柱以实现更好的位置。

20、修改选项
A. 本产品可以由具备专业经验的人员进行重大修改。了解更多信息，请访问 www.aspenmp.com/education/product-modifications 。
B. 推薦：掃描QR碼以獲取詳細的教學視頻。

预期用途
缓解与成人脊柱侧弯有关的症状。

适应症
与成人脊柱侧弯有关的症状。

禁忌症
对制造矫形器的任何材料具有过敏反应或过敏症。循环系统异常引起的淋巴组织肿胀。根据医嘱不可穿戴矫形器的患者。

注意事项
使用前请阅读说明。在使用此装置前，应进行使用装置的正确培训。这些指示仅作为指南，并不作为医学建议提供。如果您患有严重疾病，我们强烈建议您在使用本产品之前咨询有执照的医疗保健专业人士。要使本产品有效，必须正确贴身。在某些情况下，医生可能会在处方中要求使用本产品。请参阅有限保证以了解更多信息。

保养说明
仅在 30°C 的温度中手洗；用温和的洗涤剂洗涤；晾干；请勿使用漂白剂或其他化学品。

材料
尼龙、聚酯、聚氨酯、HDPE、PVC、铝、不锈钢、橡胶、氯丁橡胶

并非采用天然胶乳制造。

处置
可根据当地法律以安全的方式处置产品。

报告
如果因使用此装置引起任何严重事件，请向您所在州的主管部门以及本文档中所列的制造商报告。

有限保证
Aspen Medical Products, LLC, Irvine, CA 92618 向最初购买此产品的用户保证，此产品不存在材料和生产工艺方面的缺陷。如果违反该保证，Aspen Medical Products，LLC 的唯一责任是修理或更换有缺陷的产品或部件。

在以下情况下，Aspen Medical Products, LLC 不承担此有限保证项下的任何义务：
(a) 产品不是从 Aspen Medical Products, LLC 或其授权分销渠道购买；
(b) 产品已被更改；
(c) 产品中置入了并非由 Aspen Medical Products, LLC 提供的任何部件；或者
(d) 未按照 Aspen Medical Products，LLC 的《使用说明》使用此产品。

若产品存在故障或缺陷，上述规定的责任是唯一和排他性的补救措施。对于任何直接、特殊、偶发或继发的损失，ASPEN MEDICAL PRODUCTS, LLC 概不承担本保证或任何默示保证项下的责任。本保证替代所有其他明示或默示保证，包括关于适销性或特定目的适合性的保证，以及 ASPEN MEDICAL PRODUCTS 关于因产品的使用引起或相关的损害而产生的所有义务或责任。ASPEN MEDICAL PRODUCTS, LLC 在此否认和排除所有该等保证、义务和责任。

本保证赋予您特定的法律权利，并且您可能还享有其他权利，这些权利因地而异。

您可以索取您所在地区的授权分销商名单。